Profec Nr. 3 Bøjning 90° rustfri stål 316 3/4" udvendig gevind 10bar (0080764)

bevo
bringing water to life

TEKNISKE SPECIFIKATIONER

Materiale	rustfri stål 316
Tilslutning	udvendig gevind
Fitting nr.	Nr. 3
Tryk	10 bar
Størrelse	3/4"

DIMENSIONER

Cb-1	100 mm
Cb-2	100 mm
ØDo-1	3/4 "
ØDo-2	3/4 "
ß	90 °

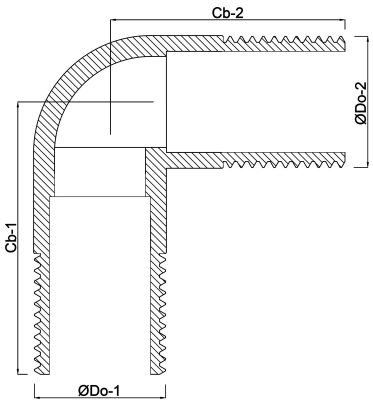

bevo
bringing water to life

Genereret den: 06-03-2026

Bevo Nordic A/S
Pakhusgården 54
5000 Odense C
Danmark
+45 66 19 25 45
info@bevo.dk
http://www.bevo.com

bevo
bringing water to life