Profec Gevind flange stål DN40 x 1 1/2" DIN flange x indvendig gevind 16bar sort PN10/16 (1180214)



PROFEC

bevo
bringing water to life

TEKNISKE SPECIFIKATIONER

Farve	sort
Materiale	stål
Tilslutning	DIN flange x indvendig gevind
DIN Standard	DIN 2566
Flange	PN10/16
Tryk	16 bar
Størrelse	DN40 x 1 1/2"
WebshopURL	https://www.bevo.com/da-dk/profec-gevind-flange-staal-dn40-x-1-1-2-din-flange-x-indvendig-gevind-16bar-sort-pn10-16-1180214
Diameter	48,3 mm
Ydre Ø	150 mm
Vægt	1.77 kg
Højde	26 mm
Tykkelse	16 mm
PCD	110 mm
Bolthul	18 mm
Huller	4

DIMENSIONER

O	18 mm
PCD	110 mm
ØDi-1	1 1/2 "

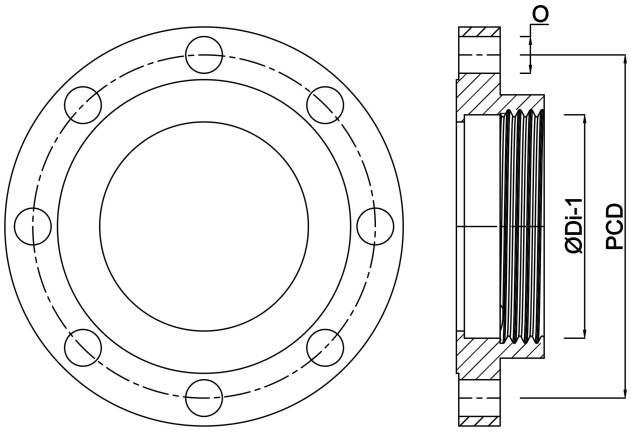

Genereret den: 01-11-2026

Bevo Nordic A/S
Pakhusgården 54
5000 Odense C
Danmark
+45 66 19 25 45
info@bevo.dk
http://www.bevo.com