VDL Lang bøjning 90° PVC-U 50 mm limmuffe 10bar grå type ekstruderet (7032012)



Van de Lande

bevo
bringing water to life

TEKNISKE SPECIFIKATIONER

Farve	grå
Type	ekstruderet
Materiale	PVC-U
Tilslutning	limmuffe
Tryk	10 bar
Størrelse	50 mm
WebshopURL	https://www.bevo.com/da-dk/vdl-lang-boejning-90-pvc-u-50-mm-limmuffe-10bar-graa-type-ekstruderet-7032012

DIMENSIONER

Cb-1	142 mm
Cb-2	142 mm
Form	håndformet
ØDi-1	50 mm
ØDi-2	50 mm
ß	90 °

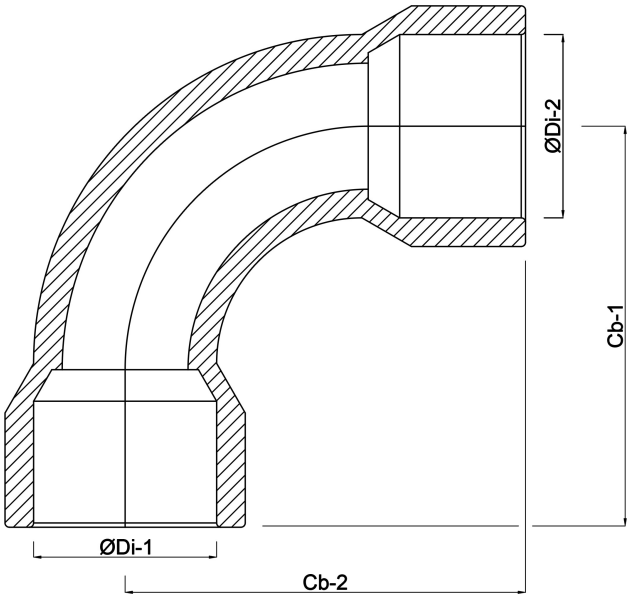

Genereret den: 02-11-2026

Bevo Nordic A/S
Pakhusgården 54
5000 Odense C
Danmark
+45 66 19 25 45
info@bevo.dk
http://www.bevo.com

bevo
bringing water to life