Sandfilter PP 2" indvendig gevind 3,75bar beige type S790 (7043244)



bevo
bringing water to life

TEKNISKE SPECIFIKATIONER

Farve	beige
Materiale	PP
Tilslutning	indvendig gevind
Tryk	3,75 bar
Maks. temp.	40 °C
Type	S790
Kapacitet	22 m^3/t
Størrelse	2"
WebshopURL	https://www.bevo.com/da-dk/sandfilter-pp-2-indvendig-gevind-3-75bar-beige-type-s790-7043244
Diameter	790 mm
Vægt	27 kg
Sand	250 kg
Filterområde	0.5 m^2
Maks. pool volume	110 m^3

DIMENSIONER

A	1010 mm
B	31 inch
B	790 mm
BInches	31
C	570 mm
D	360 mm

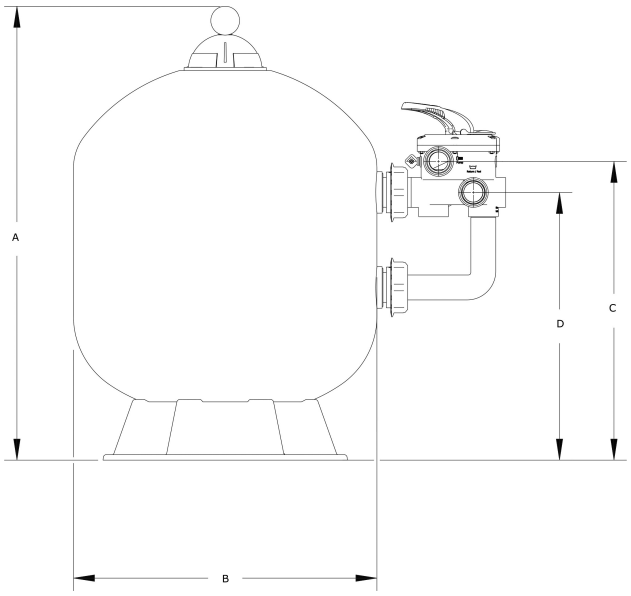

PRODUKTINFORMATION

Egenskaber:

PP filtertank af høj kvalitet

Ekstremt højt maksimalt arbejdstryk på op til 3,75 bar

6-vejsventil medfølger

Genereret den: 02-11-2026

Bevo Nordic A/S
Pakhusgården 54
5000 Odense C
Danmark
+45 66 19 25 45
info@bevo.dk
http://www.bevo.com

bevo
bringing water to life