Profec Nr. 241 Nippelmuffe støbejern galvaniseret 1 1/4" x 3/4" udvendig gevind x indvendig gevind 25bar DVGW (1024117)

PROFEC

bevo
bringing water to life

TEKNISKE SPECIFIKATIONER

Materiale	støbejern
Overfladebehandling	galvaniseret
Godkendelse	DVGW
Tilslutning	udvendig gevind x indvendig gevind
Fitting nr.	Nr. 241
Temperatur rækkevidde	-20°C - 120°C
Tryk	25 bar
Størrelse	1 1/4" x 3/4"

DIMENSIONER

L	31 mm
ØDi-1	3/4 "
ØDo-2	1 1/4 "
F-1	17 mm
F-2	19 mm
K-1	46 mm

bevo
bringing water to life

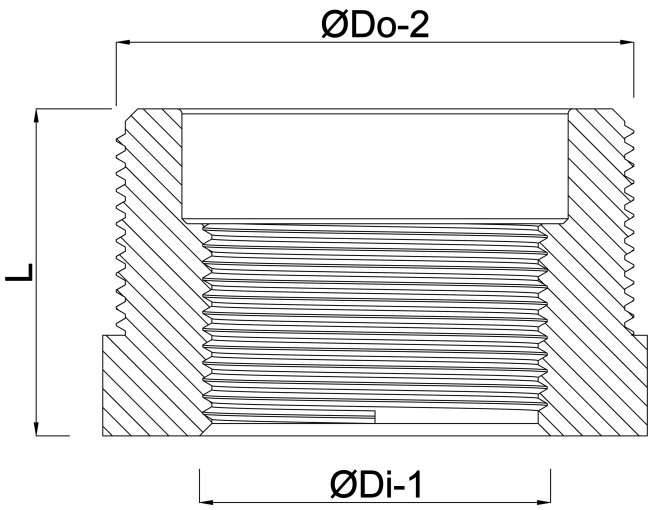

Genereret den: 05-10-2025

Bevo Nordic A/S
Pakhusgården 54
5000 Odense C
Danmark
+45 66 19 25 45
info@bevo.dk
http://www.bevo.com

bevo
bringing water to life