VDL Reduktionsmuffe PVC-U 355 mm x 315 mm limmuffe 6bar grå type ekstruderet (7018072)



Van de Lande

bevo
bringing water to life

TEKNISKE SPECIFIKATIONER

Farve	grå
Type	ekstruderet
Materiale	PVC-U
Størrelse	355 mm x 315 mm
Tilslutning	limmuffe
WebshopURL	https://www.bevo.com/da-dk/vdl-reduktionsmuffe-pvc-u-355-mm-x-315-mm-limmuffe-6bar-graa-type-ekstruderet-7018072
Tryk	6 bar

DIMENSIONER

Form	håndformet
L	540 mm
P-1	193 mm
P-2	172 mm
ØDi-1	355 mm
ØDi-2	315 mm

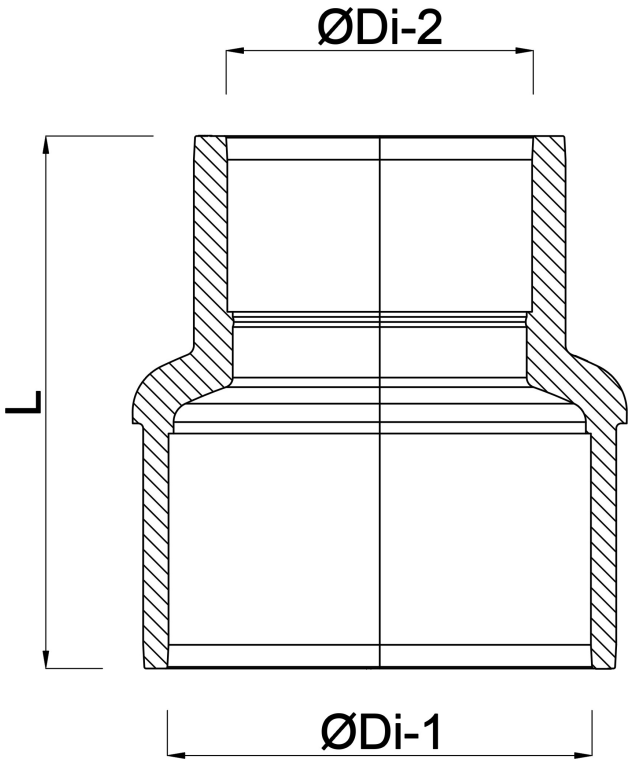

Genereret den: 01-11-2026

Bevo Nordic A/S
Pakhusgården 54
5000 Odense C
Danmark
+45 66 19 25 45
info@bevo.dk
http://www.bevo.com

bevo
bringing water to life