VDL Kugleventil PVC-U 16 mm limmuffe 16bar grå type DIL viton (7018376)



Van de Lande

bevo
bringing water to life

TEKNISKE SPECIFIKATIONER

Farve	grå
Type	DIL viton
Materiale	PVC-U
Funktion	håndtag
Håndtagsfarve	grøn
Håndtagsmateriale	PVC-U
Hus konstruktion	3-delt
Pakningsmateriale	viton
Tilslutning	limmuffe
Temperatur rækkevidde	0°C - 60°C
Størrelse	16 mm
WebshopURL	https://www.bevo.com/da-dk/vdl-kugleventil-pvc-u-16-mm-limmuffe-16bar-graa-type-dil-viton-7018376
Tryk	16 bar

DIMENSIONER

Ct-1	56 mm

Lb	84 mm
R	82 mm
ØDf	15 mm
ØDi-1	16 mm
ØDi-2	16 mm

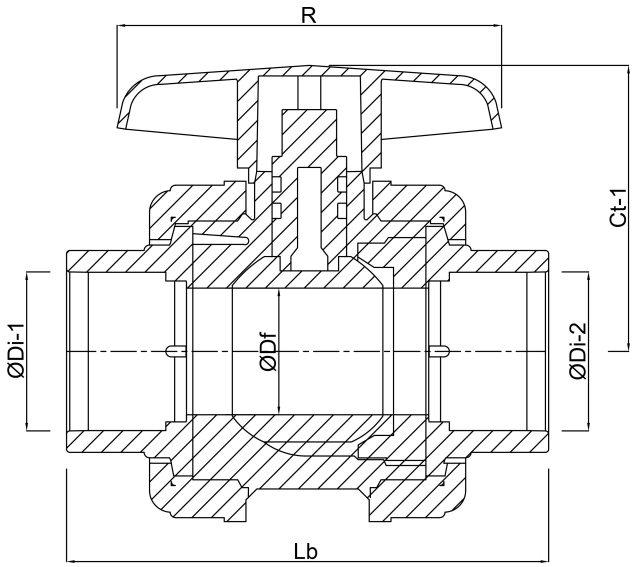

Genereret den: 01-11-2026

Bevo Nordic A/S
Pakhusgården 54
5000 Odense C
Danmark
+45 66 19 25 45
info@bevo.dk
http://www.bevo.com