3-vejs kugleventil L-boring PVC-U 50 mm limmuffe 10bar DN40 grå type L-boret side tilslutning (0111645)



bevo
bringing water to life

TEKNISKE SPECIFIKATIONER

Farve	grå
Type	L-boret
Materiale	PVC-U
Funktion	håndtag
Håndtagsfarve	rød
Håndtagsmateriale	PVC-U
Materialehus	PVC-U
Pakningsmateriale	PTFE/EPDM
Kugleboring	L-boring
Tilslutningstype	side tilslutning
Tilslutning	limmuffe
Temperatur rækkevidde	0°C - 60°C
Tryk	10 bar
Størrelse	50 mm
WebshopURL	https://www.bevo.com/da-dk/3-vejs-kugleventil-l-boring-pvc-u-50-mm-limmuffe-10bar-dn40-graa-type-l-boret-side-tilslutning-0111645
DN	40

DIMENSIONER

Ct-1	64 mm
Lb	207 mm
R	128 mm
ØDf	40 mm
ØDi-1	50 mm
ØDi-2	50 mm

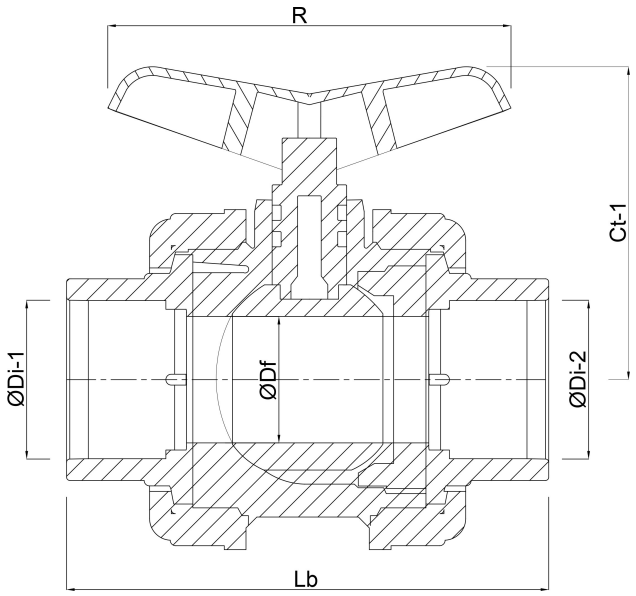

Genereret den: 31-10-2026

Bevo Nordic A/S
Pakhusgården 54
5000 Odense C
Danmark

bevo
bringing water to life

+45 66 19 25 45
info@bevo.dk
http://www.bevo.com

bevo
bringing water to life