Foras Husvandværk støbejern 1" indvendig gevind 6bar 3,6A 230VAC blå 24L type JA 86 N (7034784)

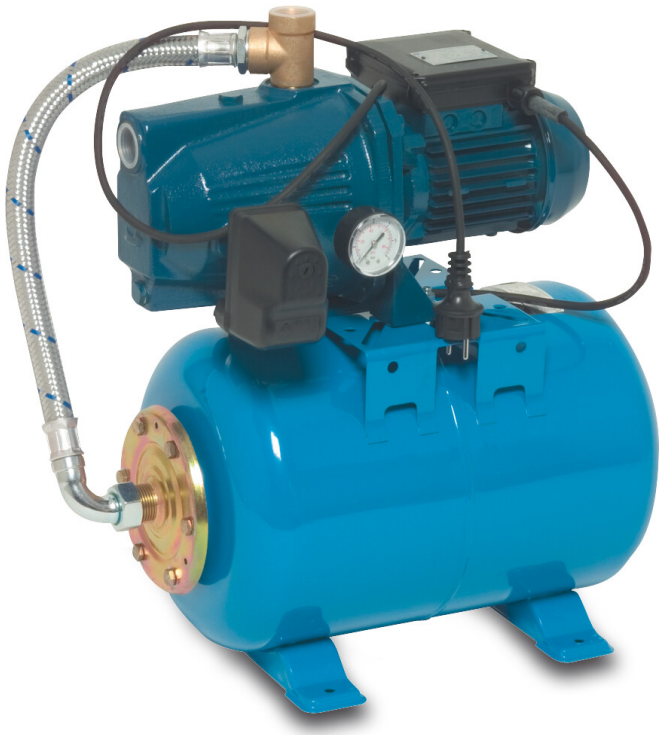

bevo
bringing water to life

TEKNISKE SPECIFIKATIONER

Farve	blå
Materiale	støbejern
Indhold	24 L
Pump body	støbejern
Materiale impeller 1	noryl
Tank	24ltr L
Tilslutning	indvendig gevind
Volt	230VAC
Maks. temperatur	50 °C
Mindste mellemtemperatur (kontinuerlig)	0 °C
Antal impeller	1
Højde	525 mm
Tryk	1 "
Maksimal omgivelsestemperatur	40 °C
Type	JA 86 N
Maks. Løftehøjde	47,5 m

Størrelse	1"
WebshopURL	https://www.bevo.com/da-dk/foras-husvandvaerk-stoebejern-1-indvendig-gevind-6bar-3-6a-230vac-blaa-24l-type-ja-86-n-7034784
Effekt	0.59 kW
Ampere	3,6 A
Maks. flow rate	3.3 m^3/h
Tryk	6 bar

DIMENSIONER

Bredde	260 mm
H-1	420 mm
H-2	525 mm
L	560 mm
Længde	560 mm
W-1	260 mm

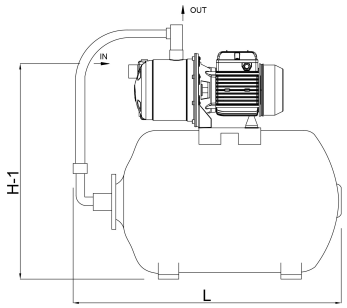

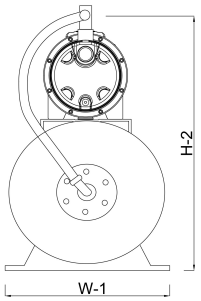

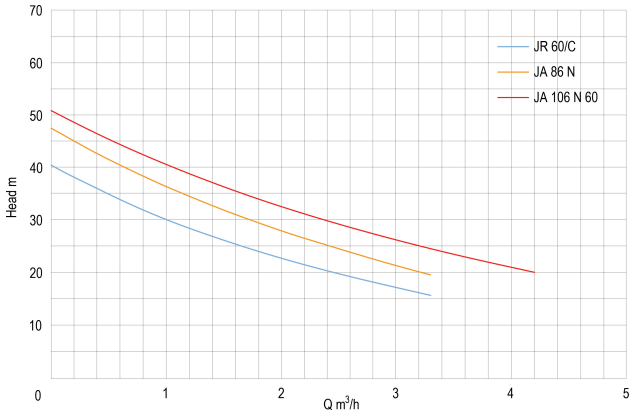

PRODUKTINFORMATION

Komplet med 24 ltr. vandret tank, trykmåler og trykafbryder. Klar til installation af en kvalificeret elektriker. Pumpen vil blive leveret med kabel og DIN-stik. Leveres med UK/DIN-stik i Storbritannien.

Genereret den: 31-10-2026

Bevo Nordic A/S
Pakhusgården 54
5000 Odense C
Danmark
+45 66 19 25 45
info@bevo.dk
http://www.bevo.com