Profec Blind flange stål DN65 DIN flange 16bar PN16 (1180256)



PROFEC

bevo
bringing water to life

TEKNISKE SPECIFIKATIONER

Materiale	stål
Tilslutning	DIN flange
DIN Standard	DIN 2527
Flange	PN16
Tryk	16 bar
Størrelse	DN65
WebshopURL	https://www.bevo.com/da-dk/profec-blind-flange-staal-dn65-din-flange-16bar-pn16-1180256
Ydre Ø	185 mm
Vægt	3.65 kg
Tykkelse	18 mm
PCD	145 mm
Bolthul	18 mm
Huller	4

DIMENSIONER

O	18 mm

PCD	145 mm

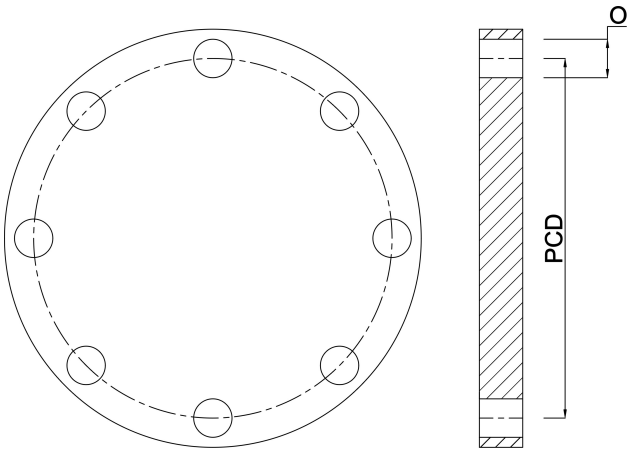

Genereret den: 01-11-2026

Bevo Nordic A/S
Pakhusgården 54
5000 Odense C
Danmark
+45 66 19 25 45
info@bevo.dk
http://www.bevo.com