VDL Reduktionsmuffe PVC-U 160 mm x 90 mm limmuffe 16bar grå (7018287)



Van de Lande

bevo
bringing water to life

TEKNISKE SPECIFIKATIONER

Farve	grå
Materiale	PVC-U
Tilslutning	limmuffe
Størrelse	160 mm x 90 mm
WebshopURL	https://www.bevo.com/da-dk/vdl-reduktionsmuffe-pvc-u-160-mm-x-90-mm-limmuffe-16bar-graa-7018287
Tryk	16 bar

DIMENSIONER

L	193 mm
P-1	87 mm
P-2	51 mm
ØDi-1	160 mm
ØDi-2	90 mm

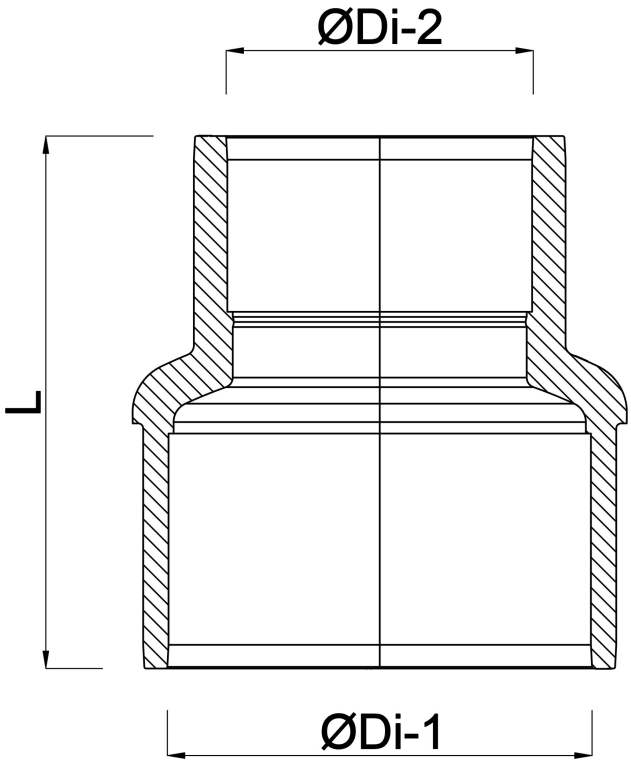

Genereret den: 01-11-2026

Bevo Nordic A/S
Pakhusgården 54
5000 Odense C
Danmark
+45 66 19 25 45
info@bevo.dk
http://www.bevo.com

bevo
bringing water to life