Sandfilter PP 1 1/2" indvendig gevind 3,75bar beige type S530 (7043242)



bevo
bringing water to life

TEKNISKE SPECIFIKATIONER

Farve	beige
Materiale	PP
Tilslutning	indvendig gevind
Tryk	3,75 bar
Maks. temp.	40 °C
Type	S530
Kapacitet	10 m^3/t
Størrelse	1 1/2"
WebshopURL	https://www.bevo.com/da-dk/sandfilter-pp-1-1-2-indvendig-gevind-3-75bar-beige-type-s530-7043242
Diameter	530 mm
Vægt	12 kg
Sand	100 kg
Filterområde	0.22 m^2
Maks. pool volume	50 m^3

DIMENSIONER

A	795 mm
B	21 inch
B	530 mm
BInches	21
C	431 mm
D	281 mm

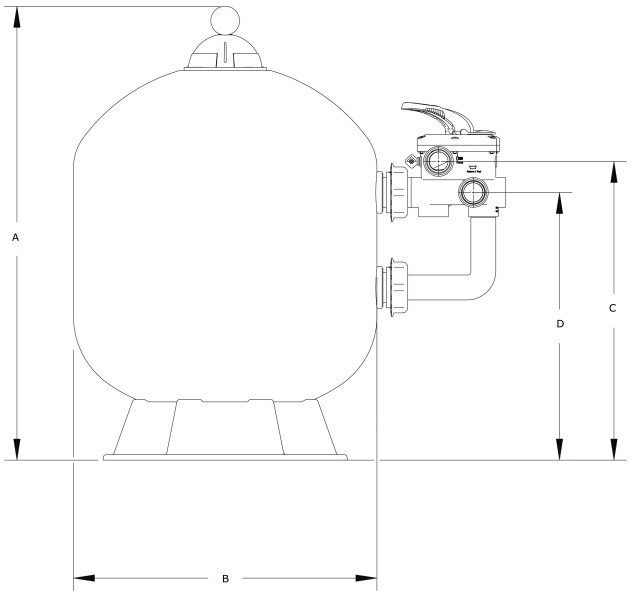

PRODUKTINFORMATION

Egenskaber:

PP filtertank af høj kvalitet

Ekstremt højt maksimalt arbejdstryk på op til 3,75 bar

6-vejsventil medfølger

Genereret den: 02-11-2026

Bevo Nordic A/S
Pakhusgården 54
5000 Odense C
Danmark
+45 66 19 25 45
info@bevo.dk
http://www.bevo.com

bevo
bringing water to life