Flangering PP/stål PP 400 mm SDR11 16bar DN400 sort PN10 (7031735)



bevo
bringing water to life

TEKNISKE SPECIFIKATIONER

Farve	sort
Materiale	PP/stål
Overfladebehandling	PP
Klasse	SDR11
Tryk	16 bar
Størrelse	400 mm
WebshopURL	https://www.bevo.com/da-dk/flangering-pp-staal-pp-400-mm-sdr11-16bar-dn400-sort-pn10-7031735
DN	400
Flange	PN10
Ydre Ø	574 mm
Vægt	17.74 kg
Tykkelse	46 mm
Bolthul	26 mm
Huller	16

DIMENSIONER

O	26 mm
PCD	515 mm
ØDi-1	430 mm

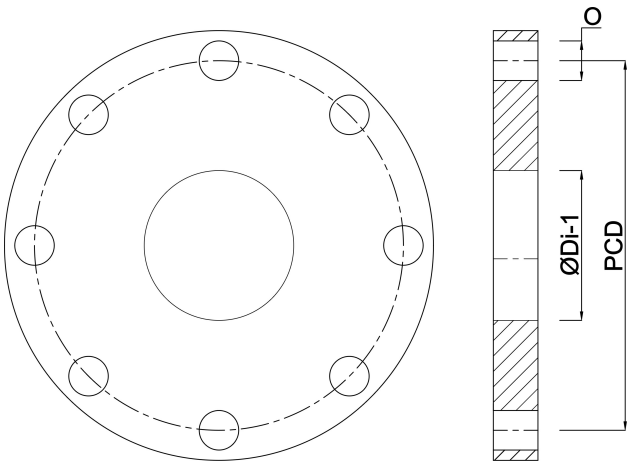

Genereret den: 30-10-2026

Bevo Nordic A/S
Pakhusgården 54
5000 Odense C
Danmark
+45 66 19 25 45
info@bevo.dk
http://www.bevo.com