VDL Muffe PVC-U 250 mm limmuffe 7.5bar grå type ekstruderet (7018060)

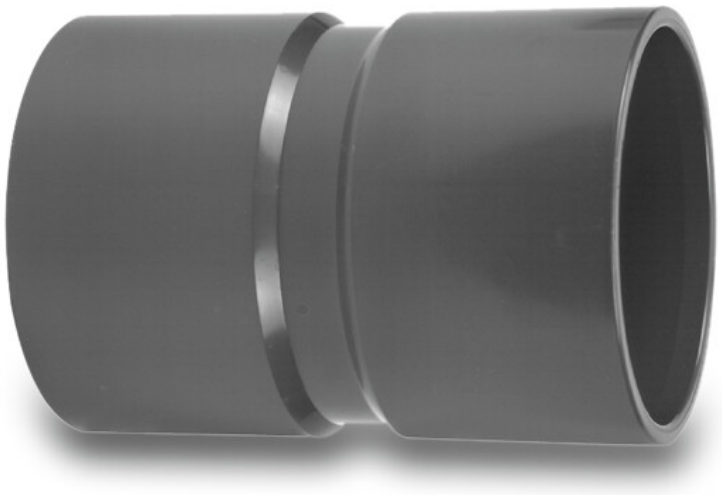

Van de Lande

bevo
bringing water to life

TEKNISKE SPECIFIKATIONER

Farve	grå
Materiale	PVC-U
Tilslutning	limmuffe
Type	ekstruderet
Størrelse	250 mm
WebshopURL	https://www.bevo.com/da-dk/vdl-muffe-pvc-u-250-mm-limmuffe-7.5bar-graa-type-ekstruderet-7018060
Tryk	7.5 bar

DIMENSIONER

L	342 mm
P-1	137 mm
P-2	137 mm
ØDi-1	280 mm
ØDi-2	280 mm

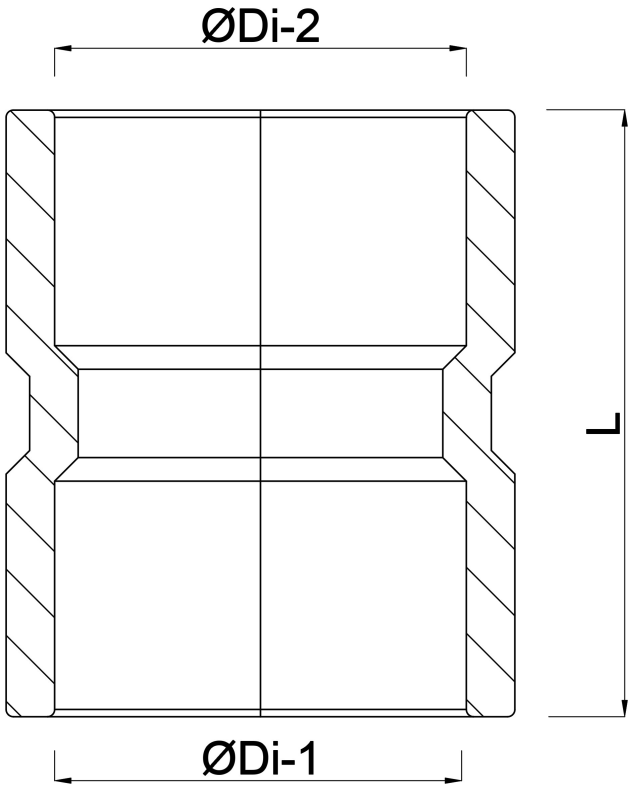

Genereret den: 01-11-2026

Bevo Nordic A/S
Pakhusgården 54
5000 Odense C
Danmark
+45 66 19 25 45
info@bevo.dk
http://www.bevo.com