VDL Reduktionsmuffe PVC-U 250 mm x 225 mm limmuffe 10bar grå type ekstruderet (0100040)



Van de Lande

bevo
bringing water to life

TEKNISKE SPECIFIKATIONER

Farve	grå
Type	ekstruderet
Materiale	PVC-U
Størrelse	250 mm x 225 mm
Tilslutning	limmuffe
WebshopURL	https://www.bevo.com/da-dk/vdl-reduktionsmuffe-pvc-u-250-mm-x-225-mm-limmuffe-10bar-graa-type-ekstruderet-0100040
Tryk	10 bar

DIMENSIONER

Form	håndformet
L	352 mm
P-1	137 mm
P-2	125 mm
ØDi-1	250 mm
ØDi-2	225 mm

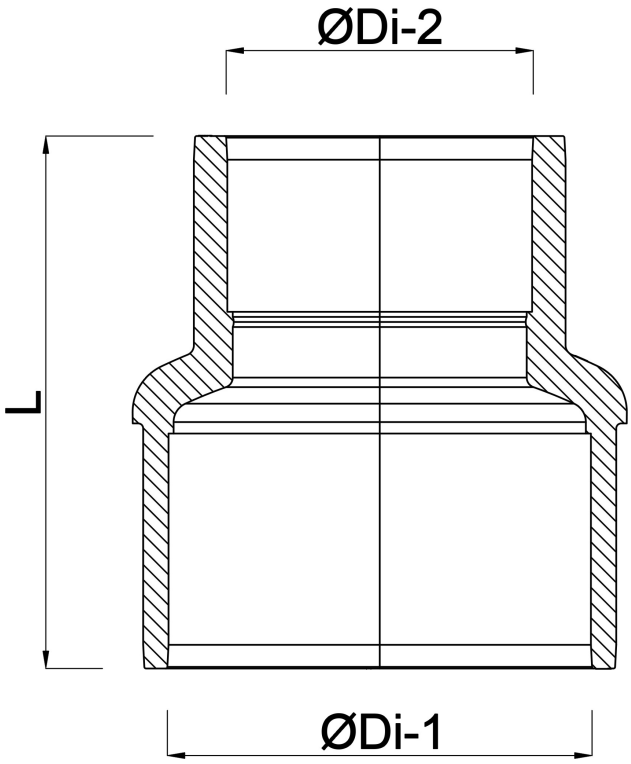

Genereret den: 01-11-2026

Bevo Nordic A/S
Pakhusgården 54
5000 Odense C
Danmark
+45 66 19 25 45
info@bevo.dk
http://www.bevo.com

bevo
bringing water to life