VDL Kugleventil PVC-U 50 mm limmuffe 16bar grå type DIL viton (7016735)



Van de Lande

bevo
bringing water to life

TEKNISKE SPECIFIKATIONER

Farve	grå
Type	DIL viton
Materiale	PVC-U
Funktion	håndtag
Håndtagsfarve	grøn
Håndtagsmateriale	PVC-U
Hus konstruktion	3-delt
Pakningsmateriale	viton
Tilslutning	limmuffe
Temperatur rækkevidde	0°C - 60°C
Størrelse	50 mm
WebshopURL	https://www.bevo.com/da-dk/vdl-kugleventil-pvc-u-50-mm-limmuffe-16bar-graa-type-dil-viton-7016735
Tryk	16 bar

DIMENSIONER

Ct-1	90 mm

Lb	148 mm
R	120 mm
ØDf	40 mm
ØDi-1	50 mm
ØDi-2	50 mm

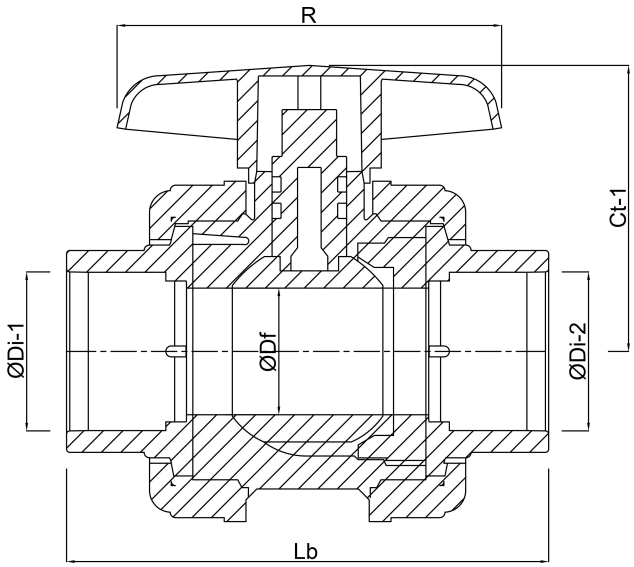

Genereret den: 01-11-2026

Bevo Nordic A/S
Pakhusgården 54
5000 Odense C
Danmark
+45 66 19 25 45
info@bevo.dk
http://www.bevo.com