Profec Gevind flange stål DN100 x 4" DIN flange x indvendig gevind 16bar sort PN10/16 (1180218)



PROFEC

bevo
bringing water to life

TEKNISKE SPECIFIKATIONER

Farve	sort
Materiale	stål
Tilslutning	DIN flange x indvendig gevind
DIN Standard	DIN 2566
Flange	PN10/16
Tryk	16 bar
Størrelse	DN100 x 4"
WebshopURL	https://www.bevo.com/da-dk/profec-gevind-flange-staal-dn100-x-4-din-flange-x-indvendig-gevind-16bar-sort-pn10-16-1180218
Diameter	114,3 mm
Ydre Ø	220 mm
Vægt	4.38 kg
Højde	38 mm
Tykkelse	20 mm
PCD	180 mm
Bolthul	18 mm
Huller	8

DIMENSIONER

O	18 mm
PCD	180 mm
ØDi-1	4 "

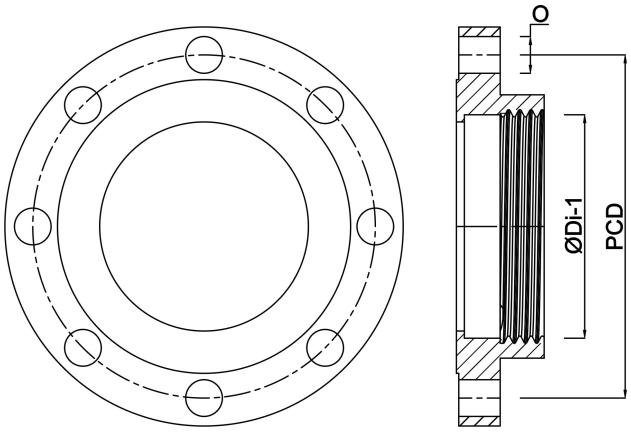

Genereret den: 01-11-2026

Bevo Nordic A/S
Pakhusgården 54
5000 Odense C
Danmark
+45 66 19 25 45
info@bevo.dk
http://www.bevo.com