Profec Nr. 40 Bøjning 45° støbejern galvaniseret 4" indvendig gevind x udvendig gevind 25bar DVGW (1004011)

PROFEC

bevo
bringing water to life

TEKNISKE SPECIFIKATIONER

Materiale	støbejern
Overfladebehandling	galvaniseret
Godkendelse	DVGW
Tilslutning	indvendig gevind x udvendig gevind
Fitting nr.	Nr. 40
Temperatur rækkevidde	-20°C - 120°C
Tryk	25 bar
Størrelse	4"

DIMENSIONER

ØDi-1	4 "
ØDo-2	4 "
F-1	35 mm
F-2	40 mm
Cb-1	142 mm
Cb-2	142 mm
ß	45 °

bevo
bringing water to life

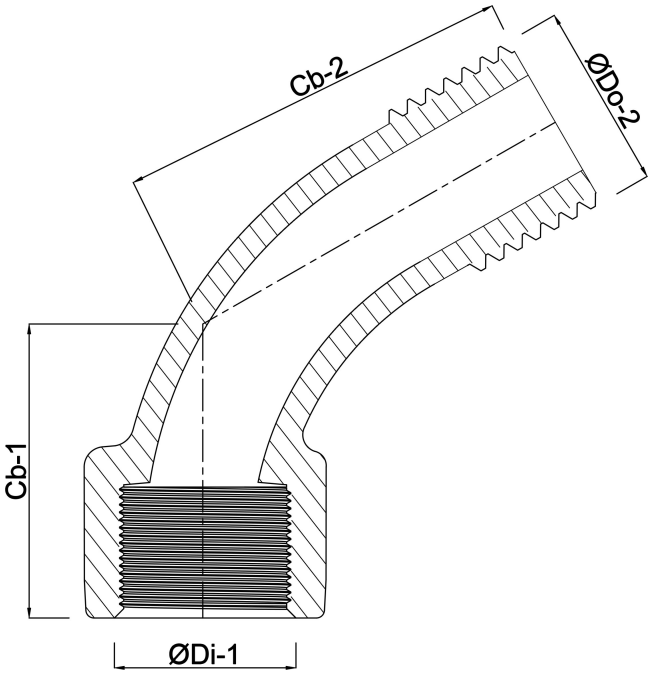

Genereret den: 05-10-2025

Bevo Nordic A/S
Pakhusgården 54
5000 Odense C
Danmark
+45 66 19 25 45
info@bevo.dk
http://www.bevo.com

bevo
bringing water to life