VDL Muffe PVC-U 355 mm limmuffe 6bar grå type ekstruderet (7018062)

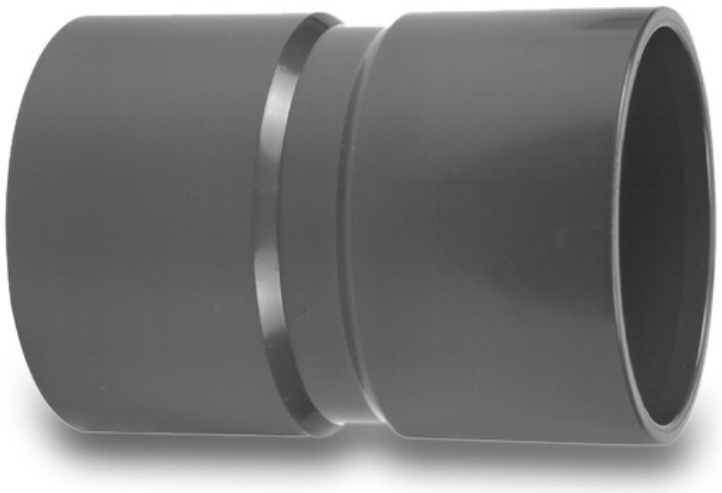

Van de Lande

bevo
bringing water to life

TEKNISKE SPECIFIKATIONER

Farve	grå
Materiale	PVC-U
Tilslutning	limmuffe
Type	ekstruderet
Størrelse	355 mm
WebshopURL	https://www.bevo.com/da-dk/vdl-muffe-pvc-u-355-mm-limmuffe-6bar-graa-type-ekstruderet-7018062
Tryk	6 bar

DIMENSIONER

L	476 mm
P-1	193 mm
P-2	193 mm
ØDi-1	355 mm
ØDi-2	355 mm

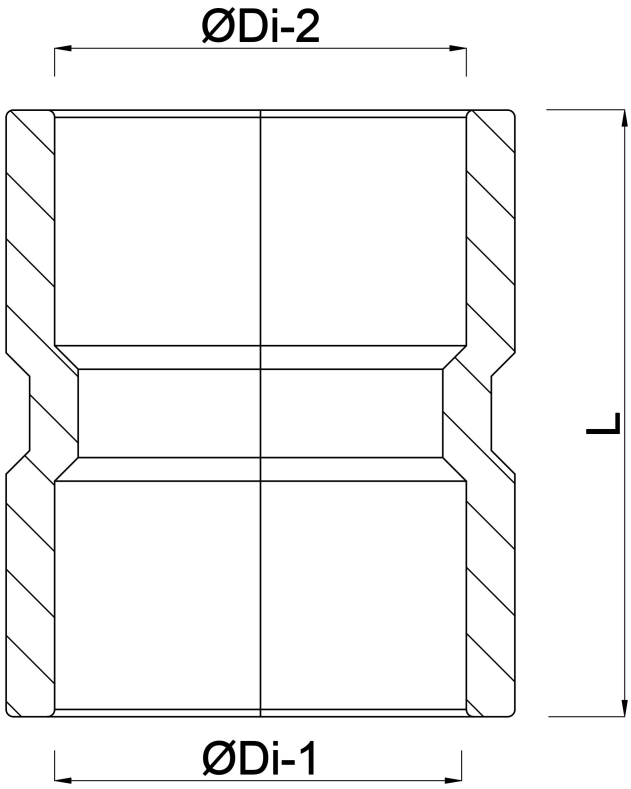

Genereret den: 01-11-2026

Bevo Nordic A/S
Pakhusgården 54
5000 Odense C
Danmark
+45 66 19 25 45
info@bevo.dk
http://www.bevo.com