Sandfilter PP 1 1/2" Innengewinde 3,75bar Beige Typ S620 (7043243)



bevo
bringing water to life

TECHNISCHE DATEN

Farbe	Beige
Werkstoff	PP
Anschluss	Innengewinde
Arbeitsdruck	3,75 bar
Max. Temp.	40 °C
Typ	S620
Kapazität	14 m^3/h
Maß	1 1/2"
WebshopURL	https://www.bevo.com/de-de/sandfilter-pp-1-1-2-innengewinde-3-75bar-beige-typ-s620-7043243
Durchmesser	620 mm
Gewicht	14 kg
Sandmenge	150 kg
Filterfläche	0.29 m^2
Max. Poolvol.	70 m^3

ABMESSUNGEN

A	830 mm
B	24.5 "
B	620 mm
B Zoll	25
C	449 mm
D	299 mm

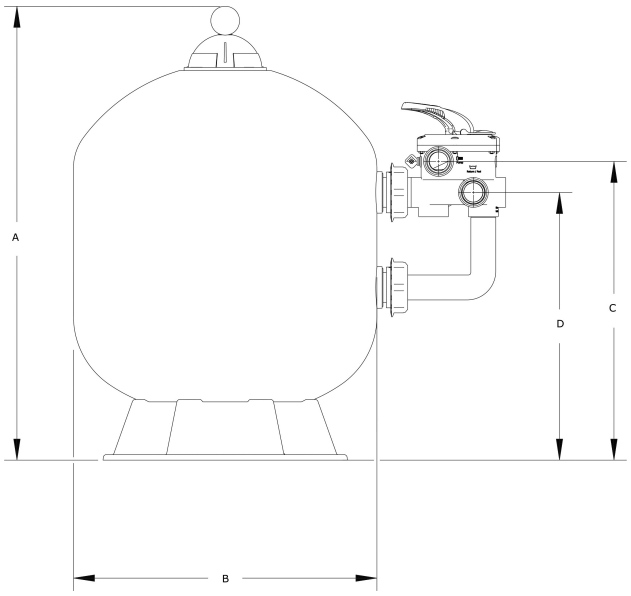

PRODUKTINFORMATIONEN

Merkmale:

- Hochwertiger PP-Filterbehälter
- Extrem hoher maximaler Arbeitsdruck von bis zu 3,75 bar
- 6-Wege-Ventil im Lieferumfang enthalten

Generiert am: 02.11.2026

bevo Vertriebs GmbH
Industriestraße 18
32602 VLOTHO-EXTER
Deutschland
+49 (0) 5228 959 0
info@bevo.com
http://www.bevo.com

bevo
bringing water to life