Sandfilter PP 2" Innengewinde 3,75bar Beige Typ S790 (7043244)



bevo
bringing water to life

TECHNISCHE DATEN

Farbe	Beige
Werkstoff	PP
Anschluss	Innengewinde
Arbeitsdruck	3,75 bar
Max. Temp.	40 °C
Typ	S790
Kapazität	22 m^3/h
Maß	2"
WebshopURL	https://www.bevo.com/de-de/sandfilter-pp-2-innengewinde-3-75bar-beige-typ-s790-7043244
Durchmesser	790 mm
Gewicht	27 kg
Sandmenge	250 kg
Filterfläche	0.5 m^2
Max. Poolvol.	110 m^3

ABMESSUNGEN

A	1010 mm
B	31 "
B	790 mm
B Zoll	31
C	570 mm
D	360 mm

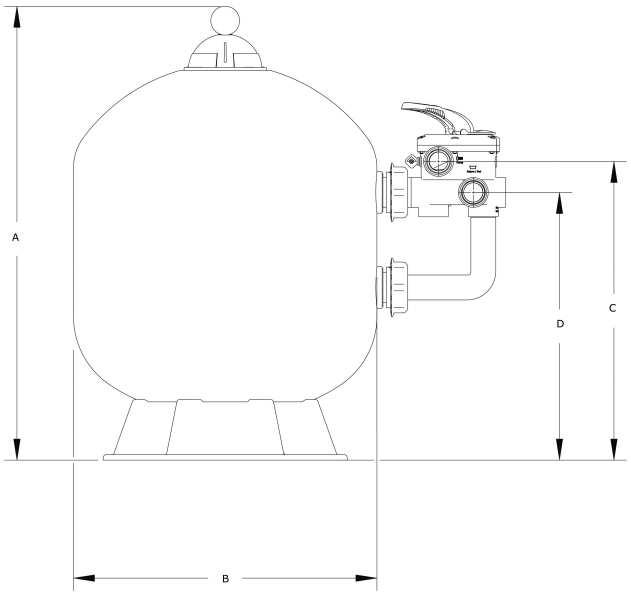

PRODUKTINFORMATIONEN

Merkmale:

- Hochwertiger PP-Filterbehälter
- Extrem hoher maximaler Arbeitsdruck von bis zu 3,75 bar
- 6-Wege-Ventil im Lieferumfang enthalten

Generiert am: 02.11.2026

bevo Vertriebs GmbH
Industriestraße 18
32602 VLOTHO-EXTER
Deutschland
+49 (0) 5228 959 0
info@bevo.com
http://www.bevo.com

bevo
bringing water to life