Foras Hauswasserstation Gusseisen 1" Innengewinde 6bar 3,6A 230VAC Blau 24ltr Typ JA 86 N (7034784)

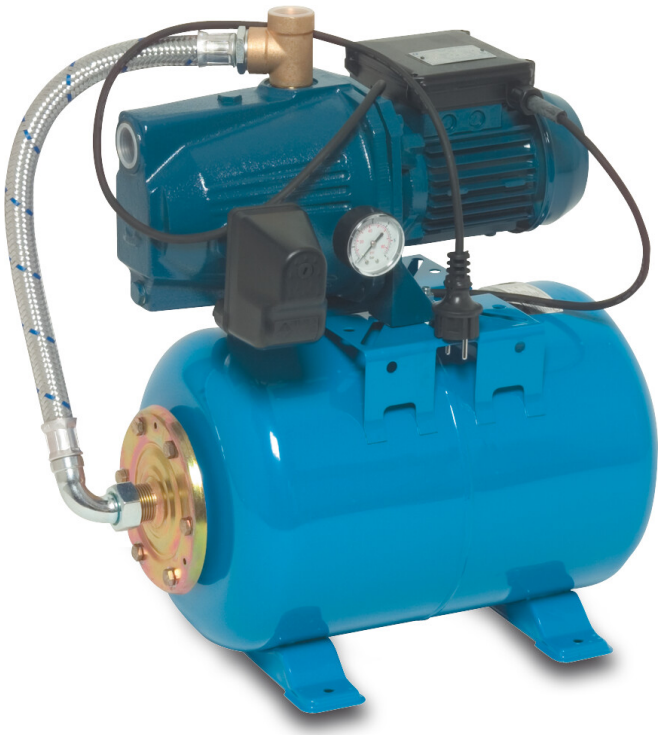

bevo
bringing water to life

TECHNISCHE DATEN

Farbe	Blau
Werkstoff	Gusseisen
Inhalt	24 ltr
Pumpengehäuse	Gusseisen
Material Laufrad 1	Noryl
Kessel	24ltr Ltr
Anschluss	Innengewinde
Spannung	230VAC
Max. Temperatur	50 °C
Minimale Mediumtemperatur (kontinuierlich)	0 °C
Laufräder	1
Höhe	525 mm
Druck	1 "
Maximale Umgebungstemperatur	40 °C
Typ	JA 86 N
Max. Förderhöhe	47,5 M

Maß	1"
WebshopURL	https://www.bevo.com/de-de/foras-hauswasserstation-gusseisen-1-innengewinde-6bar-3-6a-230vac-blau-24ltr-typ-ja-86-n-7034784
Leistung	0.59 kW
Ampere	3,6 A
Max Durchfluss	3.3 m^3/h
Arbeitsdruck	6 bar

ABMESSUNGEN

Breite	260 mm
H-1	420 mm
H-2	525 mm
L	560 mm
Länge	560 mm
W-1	260 mm

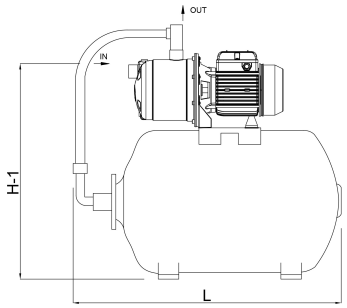

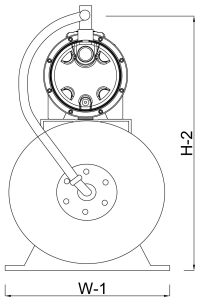

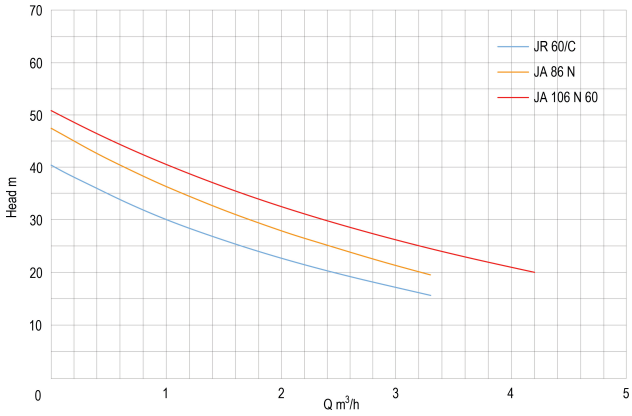

PRODUKTINFORMATIONEN

Komplett mit horizontalem 24-Liter Tank, Manometer und Druckschalter. Bereit zur Installation durch einen qualifizierten Elektriker. Pumpe ist ausgestattet mit Kabel und DIN-Stecker. UK/DIN-Stecker bei UK-Lieferungen inbegriffen

Generiert am: 31.10.2026

bevo Vertriebs GmbH
Industriestraße 18
32602 VLOTHO-EXTER
Deutschland
+49 (0) 5228 959 0
info@bevo.com
http://www.bevo.com