Profec Kugelrückflussverhinderer, mit Anlüftung Sphäroguss (GGG40) Epoxybeschichtung DN250 DIN Flansch 10bar DN250 Blau PN10 (0401936)

PROFEC

bevo
bringing water to life

TECHNISCHE DATEN

Farbe	Blau
Werkstoff	Sphäroguss (GGG40)
Oberflächenbehandlung	Epoxybeschichtung
Material (Deckel)	Gußeisen GG 40
Material Gehäuse	Sphäroguss (GGG40)
Material Dichtung	NBR
Anschluss	DIN Flansch
Dichtung	
DIN Norm	DIN 2501
Temperaturbereich	-20°C - 100°C
RAL Nummer	RAL5017
Öffnungsdruck	1 bar
Arbeitsdruck	10 bar
Material Kugel	Sphäroguss/NBR
Maß	DN250
Länge	600 mm
DN	250

bevo
bringing water to life

Flansch	PN10
Außen ø	395 mm
Löcher	12

ABMESSUNGEN

Baulänge	din 3202 f6
Einbaumass	din 3202 f6
L	600 mm
PCD	350/355 mm
Ct-1	471 mm

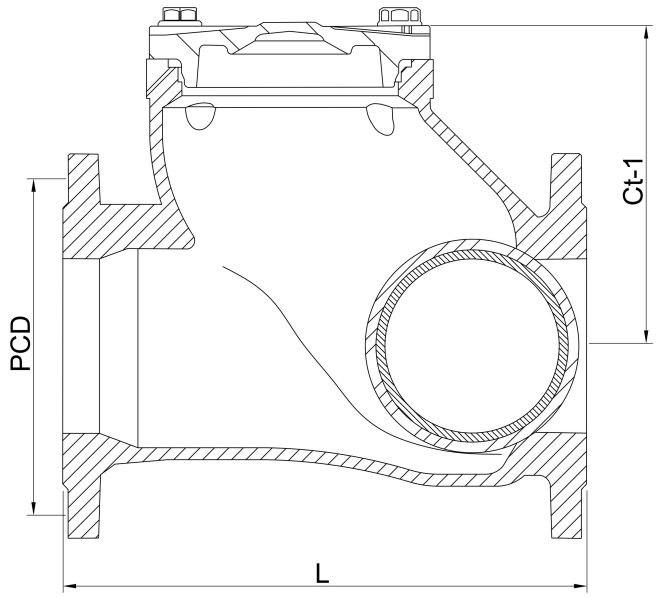

bevo
bringing water to life

PRODUKTINFORMATIONEN

Einbau horizontal oder vertikal.
Baulänge nach EN 558-1, ser. 48 (DIN 3202 F6)
Flanschen nach EN 1092-2 (DIN 2501)

Generiert am: 02.10.2025

bevo Vertriebs GmbH
Industriestraße 18
32602 VLOTHO-EXTER
Deutschland
+49 (0) 5228 959 0
info@bevo.com
http://www.bevo.com

bevo
bringing water to life