VDL Endkappensatz PVC-U 40/50 mm x 1 1/4" Klebemuffe/Klebestutzen x Außengewinde 10bar Grau (0110573)



Van de Lande

bevo
bringing water to life

TECHNISCHE DATEN

Farbe	Grau
Werkstoff	PVC-U
Anschluss	Klebemuffe/Klebestutzen x Außengewinde
Arbeitsdruck	10 bar
Maß	40/50 mm x 1 1/4"
WebshopURL	https://www.bevo.com/de-de/vdl-endkappensatz-pvc-u-40-50-mm-x-1-1-4-klebemuffe-klebestutzen-10bar-grau-0110573

ABMESSUNGEN

H	23 mm
Lb	60 mm
ØDi-2	40 mm
ØDo-1	50 mm
ØDo-3	1 1/4 "

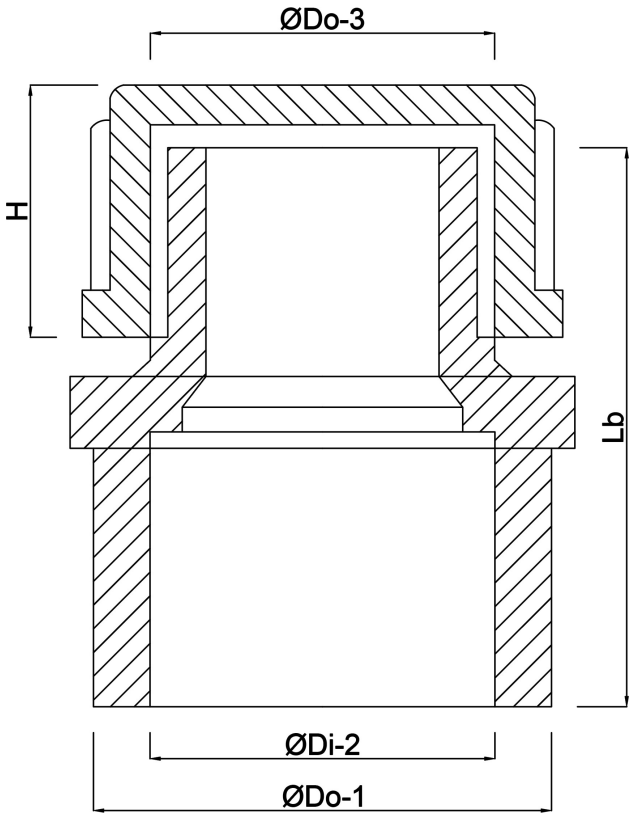

Generiert am: 20.11.2026

bevo Vertriebs GmbH
Industriestraße 18
32602 VLOTHO-EXTER
Deutschland
+49 (0) 5228 959 0
info@bevo.com
http://www.bevo.com