Profec Gewindeflansch Stahl DN32 x 1 1/4" DIN Flansch x Innengewinde 16bar Schwarz PN10/16 (1180213)



PROFEC

bevo
bringing water to life

TECHNISCHE DATEN

Farbe	Schwarz
Werkstoff	Stahl
Anschluss	DIN Flansch x Innengewinde
DIN Norm	DIN 2566
Flansch	PN10/16
Arbeitsdruck	16 bar
Maß	DN32 x 1 1/4"
WebshopURL	https://www.bevo.com/de-de/profec-gewindeflansch-stahl-dn32-x-1-1-4-din-flansch-x-innengewinde-16bar-schwarz-pn10-16-1180213
Durchmesser	42,4 mm
Außen ø	140 mm
Gewicht	1.59 kg
Höhe	26 mm
Dicke	16 mm
Lochkreis	100 mm
Loch Ø	18 mm
Löcher	4

ABMESSUNGEN

O	18 mm
PCD	100 mm
ØDi-1	1 1/4 "

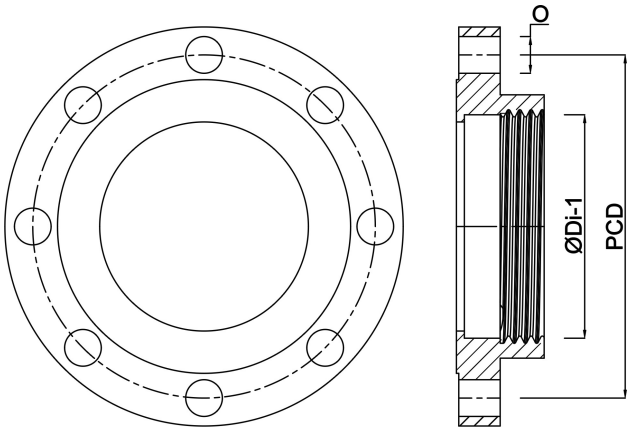

Generiert am: 01.11.2026

bevo Vertriebs GmbH
Industriestraße 18
32602 VLOTHO-EXTER
Deutschland
+49 (0) 5228 959 0
info@bevo.com
http://www.bevo.com