VDL Kugelhahn PVC-U 16 mm Klebemuffe 16bar Grau Typ DIL Viton (7018376)



Van de Lande

bevo
bringing water to life

TECHNISCHE DATEN

Farbe	Grau
Typ	DIL Viton
Werkstoff	PVC-U
Bedienung	Hebel
Griff-Farbe	Grün
Material Hebel/Griff	PVC-U
Gehäusekonstruktion	3-teilig
Material Dichtung	Viton
Anschluss	Klebemuffe
Temperaturbereich	0°C - 60°C
Maß	16 mm
WebshopURL	https://www.bevo.com/de-de/vdl-kugelhahn-pvc-u-16-mm-klebemuffe-16bar-grau-typ-dil-viton-7018376
Arbeitsdruck	16 bar

ABMESSUNGEN

Ct-1	56 mm

Lb	84 mm
R	82 mm
ØDf	15 mm
ØDi-1	16 mm
ØDi-2	16 mm

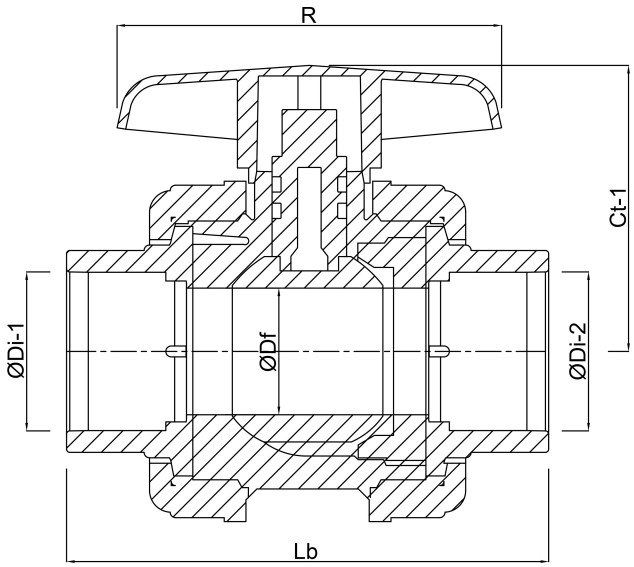

Generiert am: 01.11.2026

bevo Vertriebs GmbH
Industriestraße 18
32602 VLOTHO-EXTER
Deutschland
+49 (0) 5228 959 0
info@bevo.com
http://www.bevo.com