VDL Muffe PVC-U 110 mm Klebemuffe 10bar Grau (7002447)

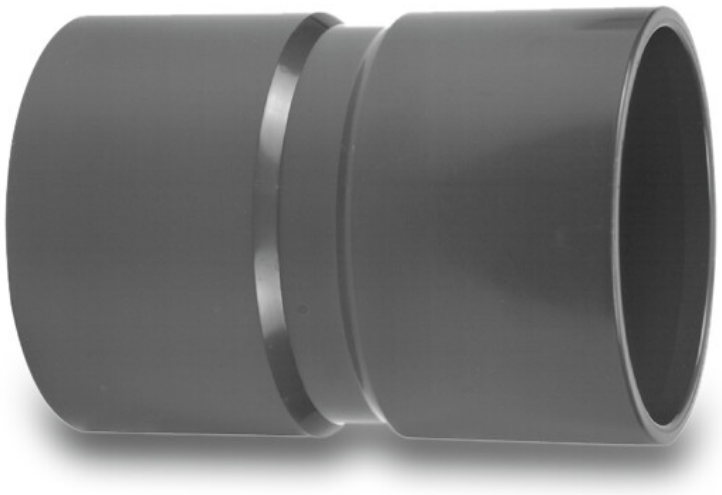

Van de Lande

bevo
bringing water to life

TECHNISCHE DATEN

Farbe	Grau
Werkstoff	PVC-U
Anschluss	Klebemuffe
Maß	110 mm
WebshopURL	https://www.bevo.com/de-de/vdl-muffe-pvc-u-110-mm-klebemuffe-10bar-grau-7002447
Arbeitsdruck	10 bar

ABMESSUNGEN

L	146 mm
P-1	64 mm
P-2	64 mm
ØDi-1	110 mm
ØDi-2	110 mm

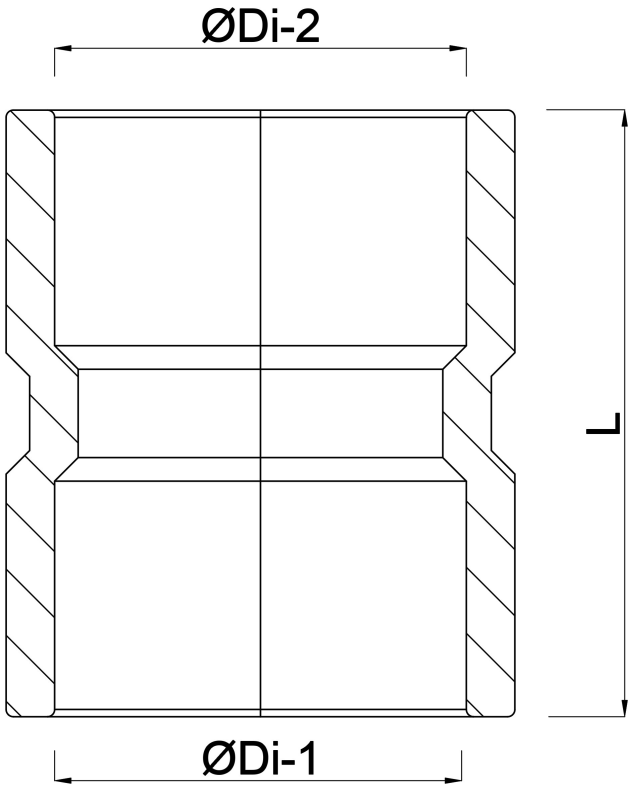

Generiert am: 01.11.2026

bevo Vertriebs GmbH
Industriestraße 18
32602 VLOTHO-EXTER
Deutschland
+49 (0) 5228 959 0
info@bevo.com
http://www.bevo.com