VDL Muffe PVC-U 355 mm Klebemuffe 6bar Grau Typ aus Rohr hergestellt (7018062)

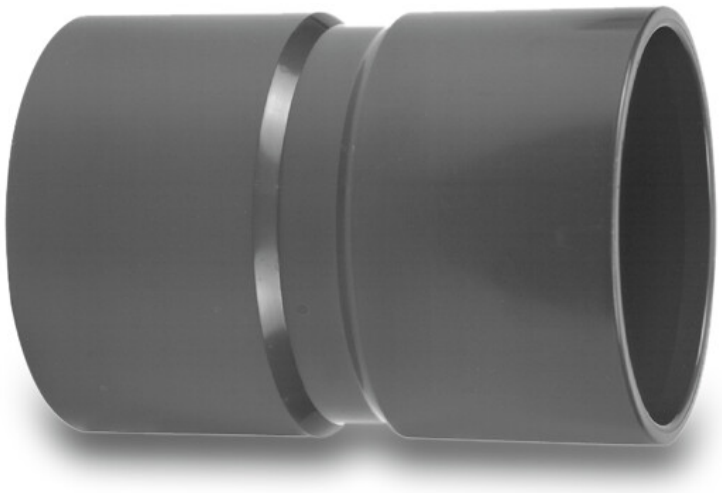

Van de Lande

bevo
bringing water to life

TECHNISCHE DATEN

Farbe	Grau
Werkstoff	PVC-U
Anschluss	Klebemuffe
Typ	aus Rohr hergestellt
Maß	355 mm
WebshopURL	https://www.bevo.com/de-de/vdl-muffe-pvc-u-355-mm-klebemuffe-6bar-grau-typ-aus-rohr-hergestellt-7018062
Arbeitsdruck	6 bar

ABMESSUNGEN

L	476 mm
P-1	193 mm
P-2	193 mm
ØDi-1	355 mm
ØDi-2	355 mm

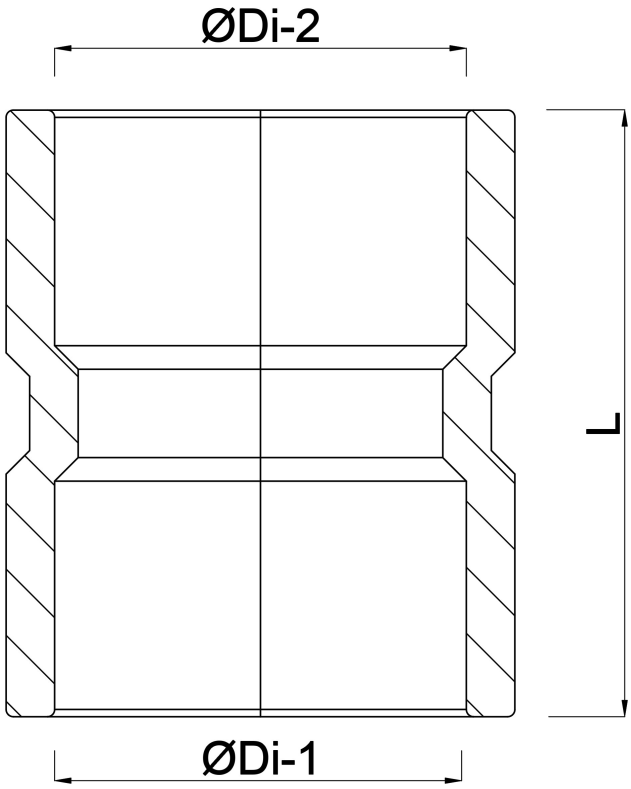

Generiert am: 01.11.2026

bevo Vertriebs GmbH
Industriestraße 18
32602 VLOTHO-EXTER
Deutschland
+49 (0) 5228 959 0
info@bevo.com
http://www.bevo.com