Flotide Sandfilter Polyester Gel-beschichtet 63 mm / 2" Metrisch/Imperial Klebemuffe 2,5bar Schwarz Typ SMG900 (7011877)



FLOTIDE

bevo
bringing water to life

TECHNISCHE DATEN

Farbe	Schwarz
Werkstoff	Polyester Gel-beschichtet
Anschluss	Metrisch/Imperial Klebemuffe
Arbeitsdruck	2,5 bar
Max. Temp.	43 °C
Typ	SMG900
Maß	63 mm / 2"
WebshopURL	https://www.bevo.com/de-de/flotide-sandfilter-polyester-gel-beschichtet-63-mm-2-metrisch-imperial-klebemuffe-2-5bar-gruen-typ-smg900-7011877
Durchmesser	920 mm
Gewicht	57.8 kg
Sandmenge	375 kg
Filterfläche	0.64 m^2
Max Durchfluss	31.8 m^3/h
Max. Poolvol.	159 m^3

ABMESSUNGEN

A	1165 mm
B	920 mm
B Zoll	32
C	669 mm
D	583 mm

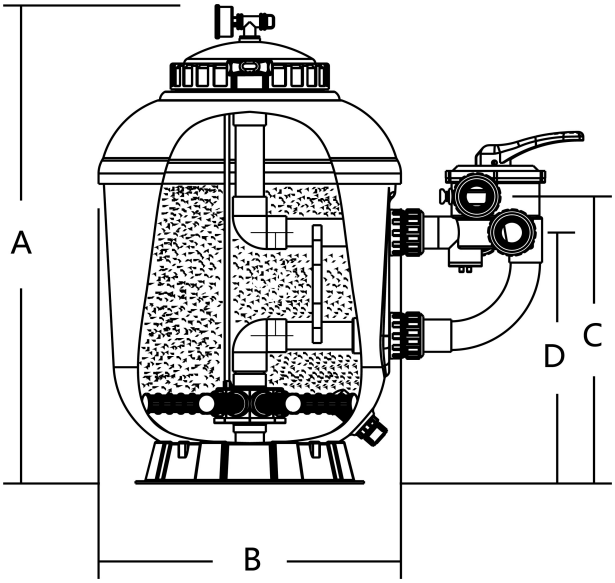

PRODUKTINFORMATIONEN

Der Filterbehälter zeichnet sich durch seine hervorragende Zuverlässigkeit und Haltbarkeit bedingt durch die glatten Gelcoatwände aus. Das verwendete UV-beständige GFK-Material gewährleistet auch einen mehrjährigen Betrieb bei direkter Sonneneinstrahlung. SMG-Sidemountfilter sind mit einem ABS-6-Wegeventil ausgerüstet. Schalten Sie die Pumpe vor jeder Betätigung des Hebels aus.

- Gel-Coat beschichteter Fiberglas-Filterbehälter
- UV-beständig
- Gebogener Ventilanschluss, verringert den Druckverlust
- Transparenter Deckel für eine klare Sicht auf das Filtermedium
- Entlüftungsventil
- 6-Wege-Ventil, Sidemount Ausführung
- Garantiezeit: 2 Jahre

Vor jeder Hebelaktion Pumpe ausschalten!

Generiert am: 06.11.2026

bevo Vertriebs GmbH
Industriestraße 18
32602 VLOTHO-EXTER
Deutschland
+49 (0) 5228 959 0
info@bevo.com
http://www.bevo.com