DAB Sanitary waste-water pump DIN Flansch 8A 230VAC Grün Typ DELS 70/1000WMS (7043226)



DAB
MAKING WATER EASY

bevo
bringing water to life

TECHNISCHE DATEN

Farbe	Grün
Spannung	230VAC
Max. Temperatur	40 °C
Minimale Mediumtemperatur (kontinuierlich)	0 °C
Typ	DELS 70/1000WMS
Max. Förderhöhe	10.5 M
Kessel	70 Ltr
Anschluss	DIN Flansch
WebshopURL	https://www.bevo.com/de-de/dab-sanitary-waste-water-pump-din-flansch-8a-230vac-gruen-typ-dels-70-1000wms-7043226
Leistung	1.75 kW
Ampere	8 A
Max Durchfluss	31.5 m^3/h

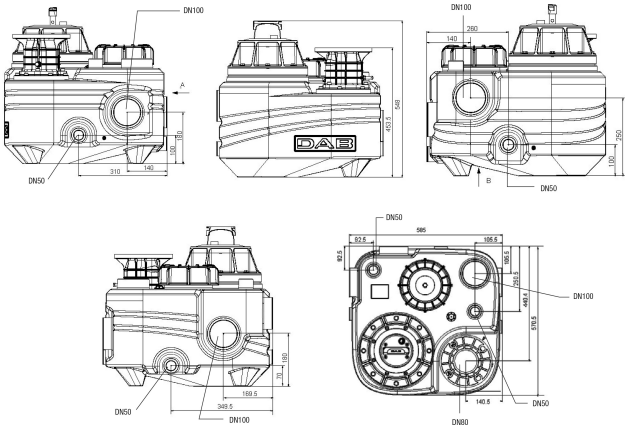

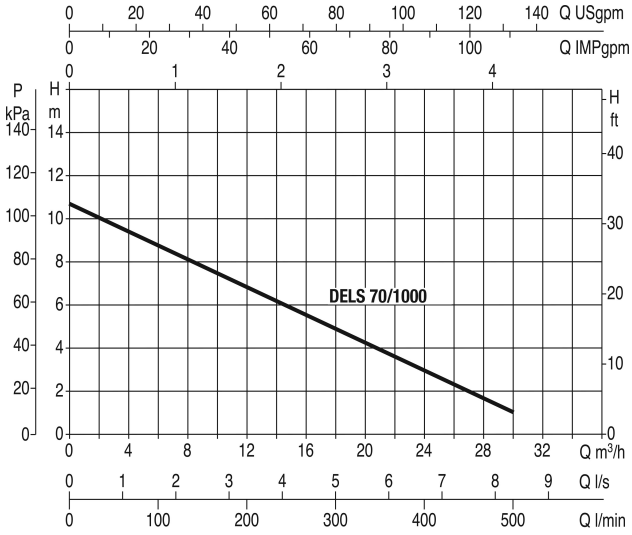

Generiert am: 02.11.2026

bevo Vertriebs GmbH
Industriestraße 18
32602 VLOTHO-EXTER
Deutschland
+49 (0) 5228 959 0
info@bevo.com
http://www.bevo.com

bevo
bringing water to life