VDL Reduziermuffe PVC-U 160 mm x 110 mm Klebemuffe 6bar Grau Typ aus Rohr hergestellt (7002469)



Van de Lande

bevo
bringing water to life

TECHNISCHE DATEN

Farbe	Grau
Typ	aus Rohr hergestellt
Werkstoff	PVC-U
Maß	160 mm x 110 mm
Anschluss	Klebemuffe
WebshopURL	https://www.bevo.com/de-de/vdl-reduziermuffe-pvc-u-160-mm-x-110-mm-klebemuffe-6bar-grau-typ-aus-rohr-hergestellt-7002469
Arbeitsdruck	6 bar

ABMESSUNGEN

Gietvorm	hand geformt
L	249 mm
P-1	90 mm
P-2	64 mm
ØDi-1	160 mm
ØDi-2	110 mm

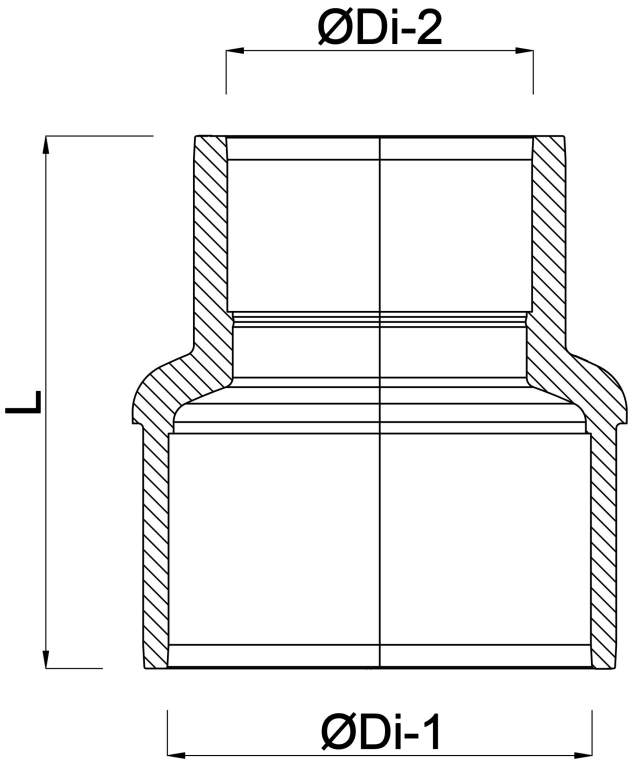

Generiert am: 01.11.2026

bevo Vertriebs GmbH
Industriestraße 18
32602 VLOTHO-EXTER
Deutschland
+49 (0) 5228 959 0
info@bevo.com
http://www.bevo.com