Profec Kugelhahn PVC-U 50 mm Klebemuffe 16bar DN40 Grau Typ Safe 600 Viton (0112138)



PROFEC

bevo
bringing water to life

TECHNISCHE DATEN

Farbe	Grau
Typ	Safe 600 Viton
Werkstoff	PVC-U
Bedienung	Hebel
Griff-Farbe	Rot
Material Hebel/Griff	PVC-U
Gehäusekonstruktion	3-teilig
Material Gehäuse	PVC-U
Material Dichtung	PTFE/viton
Anschluss	Klebemuffe
Max. Temperatur	60 °C
Minimale Mediumtemperatur (kontinuierlich)	0 °C
Arbeitsdruck	16 bar
Maß	50 mm
WebshopURL	https://www.bevo.com/de-de/profec-kugelhahn-pvc-u-50-mm-klebemuffe-16bar-dn40-grau-typ-safe-600-viton-0112138

DN	40

ABMESSUNGEN

Ct-1	93 mm
Lb	157 mm
R	65 mm
ØDf	40 mm
ØDi-1	50 mm
ØDi-2	50 mm

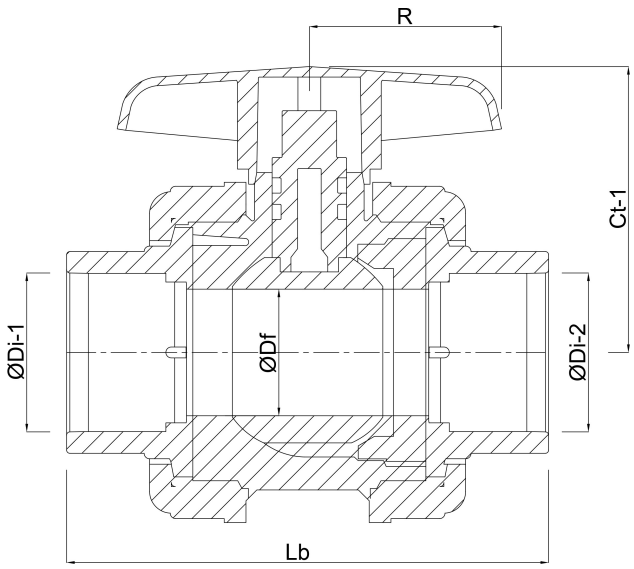

PRODUKTINFORMATIONEN

Mit gesicherter Kugel.

Generiert am: 31.10.2026

bevo Vertriebs GmbH
Industriestraße 18
32602 VLOTHO-EXTER
Deutschland
+49 (0) 5228 959 0
info@bevo.com
http://www.bevo.com

bevo
bringing water to life