# VDL Muffe PVC-U 90 mm Klebemuffe 10bar Grau (7002446)

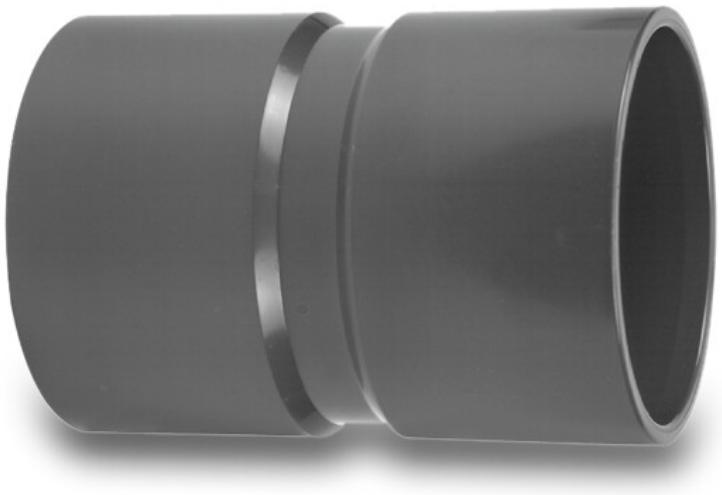

Van de Lande

bevo
bringing water to life

# TECHNISCHE DATEN

| | |
|---|---|
| Farbe | Grau |
| Werkstoff | PVC-U |
| Anschluss | Klebemuffe |
| Maß | 90 mm |
| WebshopURL | https://www.bevo.com/de-de/vdl-muffe-pvc-u-90-mm-klebemuffe-10bar-grau-7002446 |
| Arbeitsdruck | 10 bar |

# ABMESSUNGEN

| | |
|---|---|
| L | 138 mm |
| P-1 | 53 mm |
| P-2 | 53 mm |
| ØDi-1 | 90 mm |
| ØDi-2 | 90 mm |

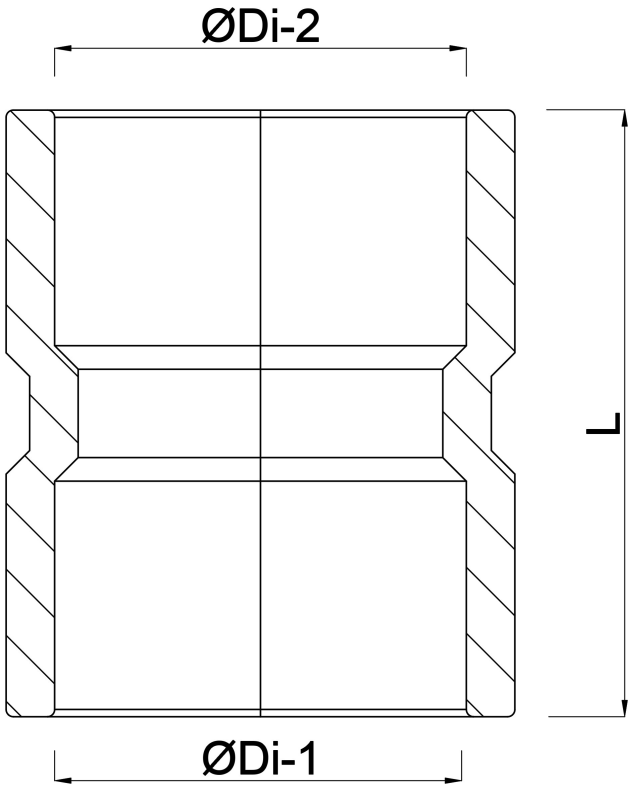


# Generiert am: 01.11.2026

bevo Vertriebs GmbH
Industriestraße 18
32602 VLOTHO-EXTER
Deutschland
+49 (0) 5228 959 0
info@bevo.com
http://www.bevo.com