Muffe reduziert PVC-U 225 mm x 200 mm Klebemuffe 10bar Grau Typ aus Rohr hergestellt (0100039)



bevo
bringing water to life

TECHNISCHE DATEN

Farbe	Grau
Typ	aus Rohr hergestellt
Werkstoff	PVC-U
Anschluss	Klebemuffe
Arbeitsdruck	10 bar
Maß	225 mm x 200 mm
WebshopURL	https://www.bevo.com/de-de/muffe-reduziert-pvc-u-225-mm-x-200-mm-klebemuffe-10bar-grau-typ-aus-rohr-hergestellt-0100039

ABMESSUNGEN

L	315 mm
ØDi-1	225 mm
ØDi-2	200 mm

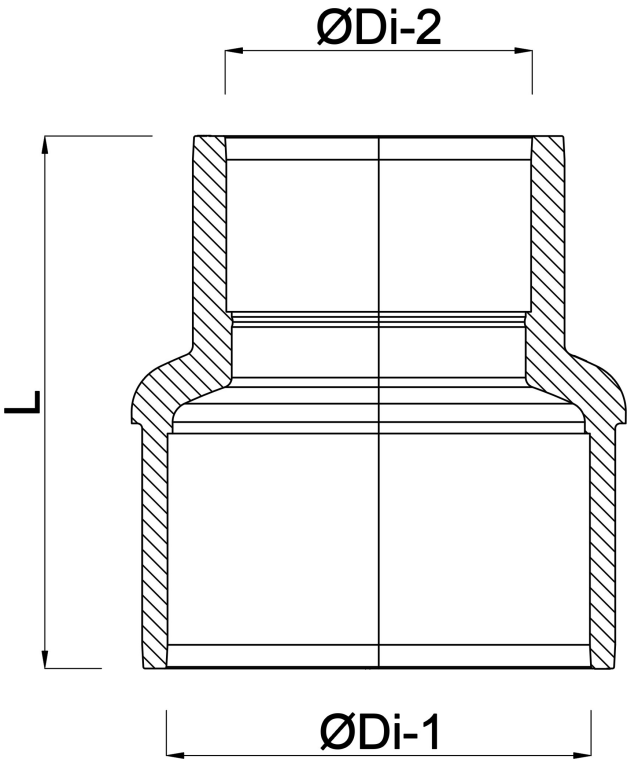

Generiert am: 01.11.2026

bevo Vertriebs GmbH
Industriestraße 18
32602 VLOTHO-EXTER
Deutschland
+49 (0) 5228 959 0
info@bevo.com
http://www.bevo.com