Verschraubung PP 1" Innengewinde 10bar Beige
(0330445)

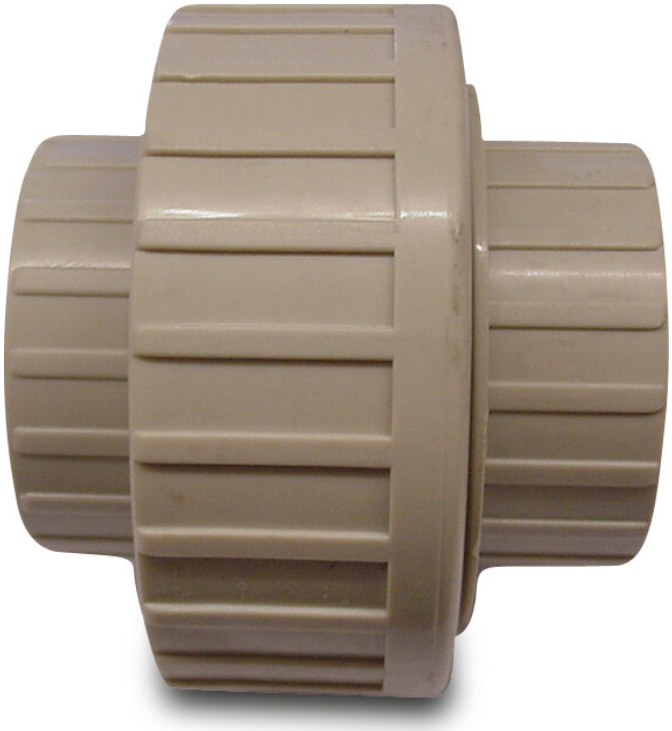

bevo
bringing water to life

TECHNISCHE DATEN

Farbe	Beige
Werkstoff	PP
Anschluss	Innengewinde
Arbeitsdruck	10 bar
Maß	1"
Außen ø	67 mm

ABMESSUNGEN

L	56 mm
ØDi-1	1 "
ØDi-2	1 "
Do-n	67 mm

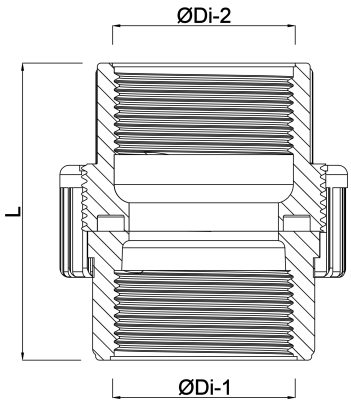

bevo
bringing water to life

Generiert am: 02.10.2025

bevo Vertriebs GmbH
Industriestraße 18
32602 VLOTHO-EXTER
Deutschland
+49 (0) 5228 959 0
info@bevo.com
http://www.bevo.com

bevo
bringing water to life