VDL Reduzierstück PVC-U 400 mm x 315 mm Klebestutzen x Klebemuffe 6bar Grau (7002708)

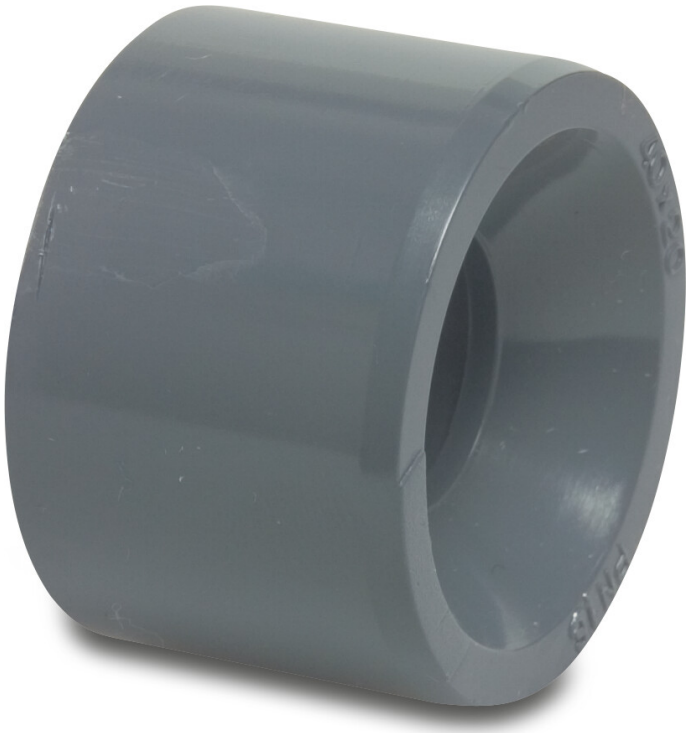

Van de Lande

bevo
bringing water to life

TECHNISCHE DATEN

Farbe	Grau
Werkstoff	PVC-U
Maß	400 mm x 315 mm
Anschluss	Klebestutzen x Klebemuffe
WebshopURL	https://www.bevo.com/de-de/vdl-reduzierstueck-pvc-u-400-mm-x-315-mm-klebestutzen-x-klebemuffe-6bar-grau-7002708
Arbeitsdruck	6 bar

ABMESSUNGEN

L	206 mm
Lb	206 mm
P-1	164 mm
ØDi-2	315 mm
ØDo-1	400 mm

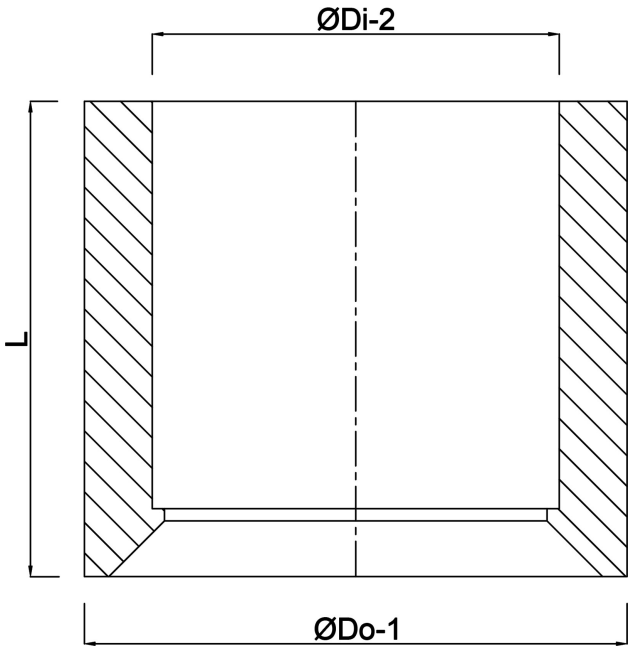

Generiert am: 01.11.2026

bevo Vertriebs GmbH
Industriestraße 18
32602 VLOTHO-EXTER
Deutschland
+49 (0) 5228 959 0
info@bevo.com
http://www.bevo.com