DAB Hauswasserstation Technopolymer 1" Innengewinde 8bar 10A 230VAC Grün Typ ESYBOX (7040087)

DAB WATER•TECHNOLOGY

bevo bringing water to life

TECHNISCHE DATEN

Farbe	Grün
Werkstoff	Technopolymer
Pumpengehäuse	Technopolymer
Material (Feder)	Edelstahl 303
Material Laufrad 1	Technopolymer
Anschluss	Innengewinde
Spannung	230VAC
Max. Temperatur	40 °C
Minimale Mediumtemperatur (kontinuierlich)	0 °C
Maximale Umgebungstemperatur	50 °C
Arbeitsdruck	8 bar
Typ	ESYBOX
Kessel	2 Ltr
Maß	1"
Leistung	1.4 kW
Laufräder	5

bevo
bringing water to life

Förderhöhe	65
Ampere	10 A
Max Durchfluss	7.2 m^3/h
BEP Kapazität	60.2
BEP Förderhöhe	3.94
PORlh	69.8
PORhh	36.3
PORlq	2.758
PORhq	4.728

ABMESSUNGEN

L	564 mm
ØDi-1	1 "
ØDi-2	1 "
Cl-1	65 mm

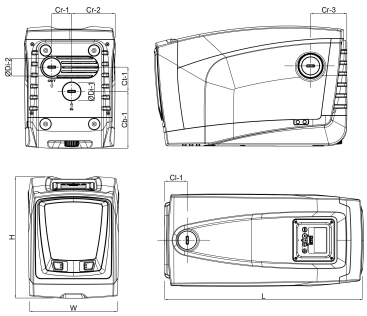

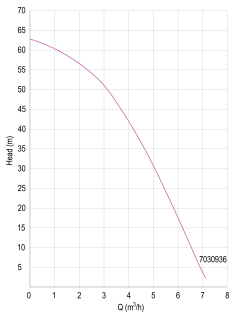

bevo
bringing water to life

PRODUKTINFORMATIONEN

Enthält eine selbstansaugende, mehrstufige Pumpe mit elektronischem Invertermanagement, Druck- und Durchflusssensoren, einstellbare, hochauflösende LCD-Anzeige und einen integrierten 2-Liter-Ausdehnungsbehälter.
Geeignet für den Einsatz mit Trinkwasser, in Hausanlagen und im Gartenbau.
Geräuschpegel: 43 dB bei normalem Gebrauch.
Drucksollwert einstellbar von 1 bis 6 bar
Max. Ansaugtiefe: 8 Meter
Installation: Horizontale oder vertikale Festinstallation

Generiert am: 07.10.2025

bevo Vertriebs GmbH
Industriestraße 18
32602 VLOTHO-EXTER
Deutschland
+49 (0) 5228 959 0
info@bevo.com
http://www.bevo.com

bevo
bringing water to life