VDL Muffe PVC-U 63 mm Klebemuffe 10bar Grau (7002444)

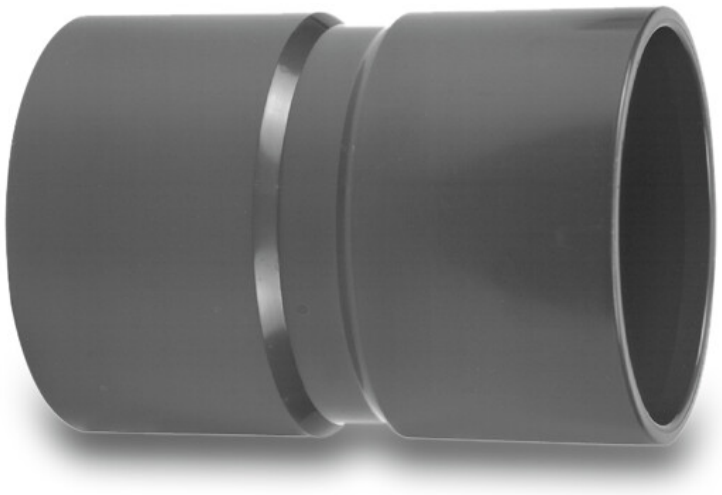

Van de Lande

bevo
bringing water to life

TECHNISCHE DATEN

Farbe	Grau
Werkstoff	PVC-U
Anschluss	Klebemuffe
Maß	63 mm
WebshopURL	https://www.bevo.com/de-de/vdl-muffe-pvc-u-63-mm-klebemuffe-10bar-grau-7002444
Arbeitsdruck	10 bar

ABMESSUNGEN

L	98 mm
P-1	40 mm
P-2	40 mm
ØDi-1	63 mm
ØDi-2	63 mm

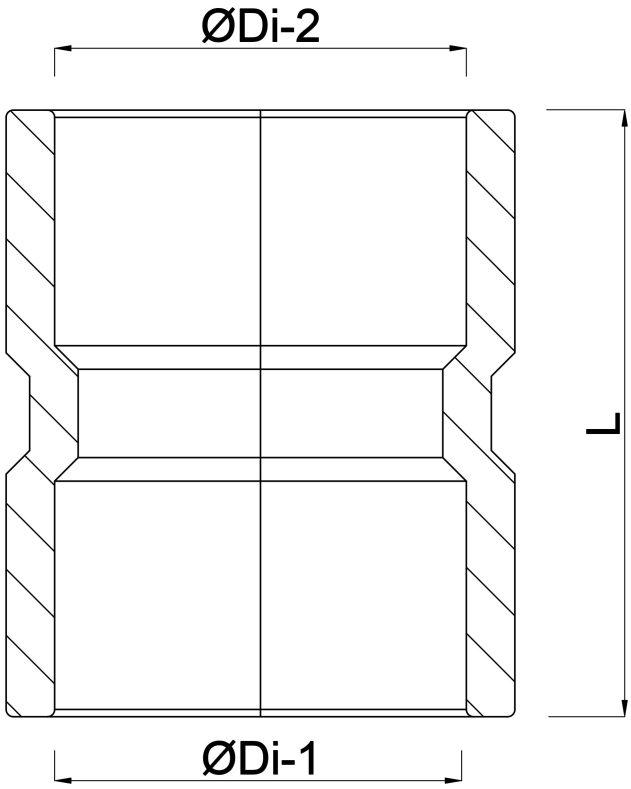

Generiert am: 01.11.2026

bevo Vertriebs GmbH
Industriestraße 18
32602 VLOTHO-EXTER
Deutschland
+49 (0) 5228 959 0
info@bevo.com
http://www.bevo.com