Profec Gewindeflansch Stahl DN100 x 4" DIN Flansch x Innengewinde 16bar Schwarz PN10/16 (1180218)



PROFEC

bevo
bringing water to life

TECHNISCHE DATEN

Farbe	Schwarz
Werkstoff	Stahl
Anschluss	DIN Flansch x Innengewinde
DIN Norm	DIN 2566
Flansch	PN10/16
Arbeitsdruck	16 bar
Maß	DN100 x 4"
WebshopURL	https://www.bevo.com/de-de/profec-gewindeflansch-stahl-dn100-x-4-din-flansch-x-innengewinde-16bar-schwarz-pn10-16-1180218
Durchmesser	114,3 mm
Außen ø	220 mm
Gewicht	4.38 kg
Höhe	38 mm
Dicke	20 mm
Lochkreis	180 mm
Loch Ø	18 mm
Löcher	8

ABMESSUNGEN

O	18 mm
PCD	180 mm
ØDi-1	4 "

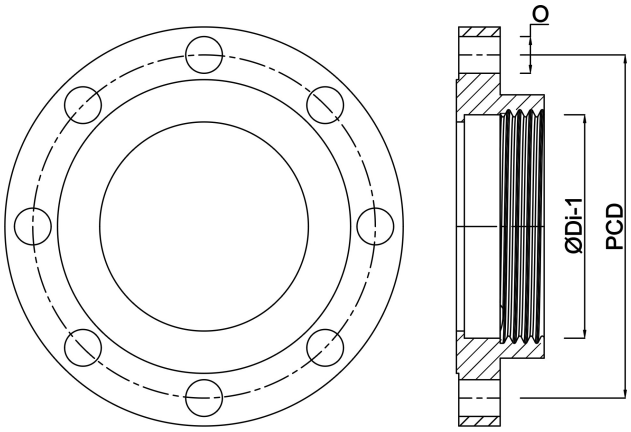

Generiert am: 01.11.2026

bevo Vertriebs GmbH
Industriestraße 18
32602 VLOTHO-EXTER
Deutschland
+49 (0) 5228 959 0
info@bevo.com
http://www.bevo.com