VDL Reduziermuffe PVC-U 200 mm x 160 mm Klebemuffe 10bar Grau Typ aus Rohr hergestellt (7002474)



Van de Lande

bevo
bringing water to life

TECHNISCHE DATEN

Farbe	Grau
Typ	aus Rohr hergestellt
Werkstoff	PVC-U
Maß	200 mm x 160 mm
Anschluss	Klebemuffe
WebshopURL	https://www.bevo.com/de-de/vdl-reduziermuffe-pvc-u-200-mm-x-160-mm-klebemuffe-10bar-grau-typ-aus-rohr-hergestellt-7002474
Arbeitsdruck	10 bar

ABMESSUNGEN

Gietvorm	hand geformt
L	301 mm
P-1	111 mm
P-2	90 mm
ØDi-1	200 mm
ØDi-2	160 mm

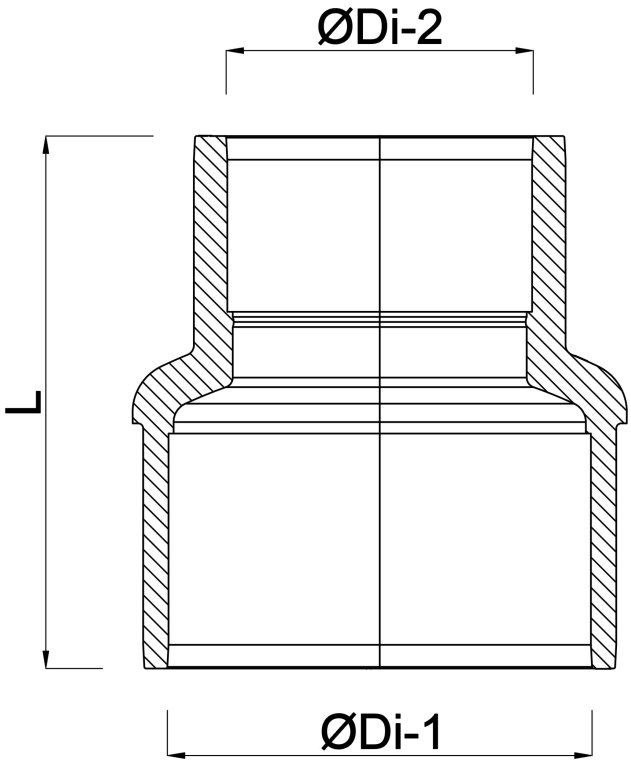

Generiert am: 01.11.2026

bevo Vertriebs GmbH
Industriestraße 18
32602 VLOTHO-EXTER
Deutschland
+49 (0) 5228 959 0
info@bevo.com
http://www.bevo.com