# Tefen Dosierpumpe 2" x 10 mm x 2" Außengewinde x Schlauchtülle x Außengewinde Typ MixRite TF 25 0.3% - 2.5% (7024298)



tefen
Flow & Dosing Solutions

bevo
bringing water to life

# TECHNISCHE DATEN

| | |
|---|---|
| Typ | MixRite TF 25 |
| Material Dichtung | NBR |
| Anschluss | Außengewinde x Schlauchtülle x Außengewinde |
| Durchflussmenge | 2000 - 25000 ltr/h |
| Maß | 2" x 10 mm x 2" |
| WebshopURL | https://www.bevo.com/de-de/tefen-dosierpumpe-2-x-10-mm-x-2-aussengewinde-x-schlauchtuelle-x-aussengewinde-typ-mixrite-tf-25-0.3-2.5-7024298 |
| Einstellbare Dosierung | 0,3 - 2,5% |
| Empf. Druck | 1.0 - 8.0 bar |

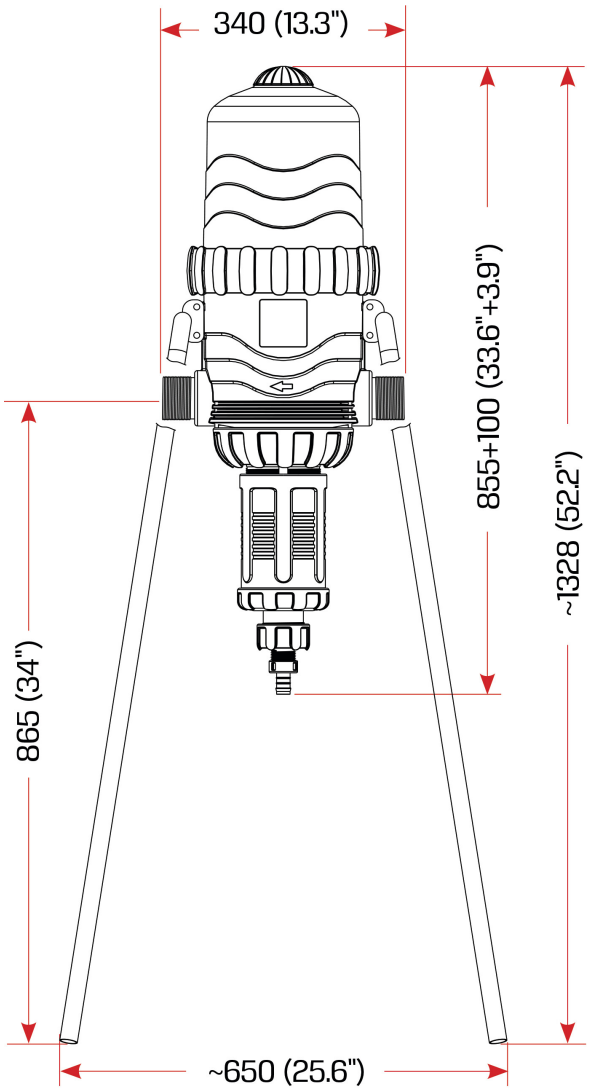


Pressure Loss

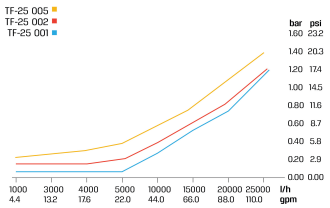


Max. injection rate/h

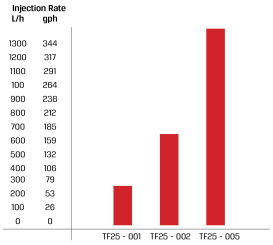


| | L (Height) | |
|---|---|---|
| | On/Off | Air Release |
| Max. | 1030 (40.5") | 1000 (39.3") |
| Min. | 880 (34.6") | 900 (35.4") |

# PRODUKTINFORMATIONEN

Im Lieferumfang enthalten sind ein Saugrohr, eine Halterung und 4 Stützfüße sowie ein Dichtungssatz. Die Länge des Saugrohrs beträgt 2,5 m. Verwendung mit Düngerlösungen und

nicht mit Säuren.
Beachten Sie unsere Tabelle zur chemischen Verträglichkeit, um das richtige Modell für Ihre Anwendung auszuwählen.

## Generiert am: 20.11.2026

bevo Vertriebs GmbH
Industriestraße 18
32602 VLOTHO-EXTER
Deutschland
+49 (0) 5228 959 0
info@bevo.com
http://www.bevo.com