Profec Gewindeflansch Stahl DN80 x 3" DIN Flansch x Innengewinde 16bar Schwarz PN10/16 (1180217)



PROFEC

bevo
bringing water to life

TECHNISCHE DATEN

Farbe	Schwarz
Werkstoff	Stahl
Anschluss	DIN Flansch x Innengewinde
DIN Norm	DIN 2566
Flansch	PN10/16
Arbeitsdruck	16 bar
Maß	DN80 x 3"
WebshopURL	https://www.bevo.com/de-de/profec-gewindeflansch-stahl-dn80-x-3-din-flansch-x-innengewinde-16bar-schwarz-pn10-16-1180217
Durchmesser	88,9 mm
Außen ø	200 mm
Gewicht	3.95 kg
Höhe	34 mm
Dicke	20 mm
Lochkreis	160 mm
Loch Ø	18 mm
Löcher	4

ABMESSUNGEN

O	18 mm
PCD	160 mm
ØDi-1	3 "

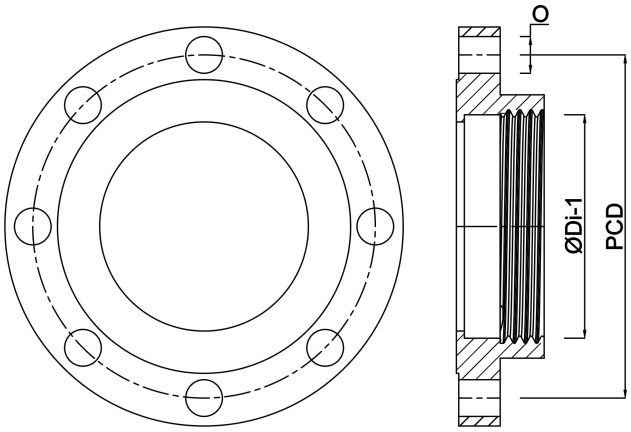

Generiert am: 01.11.2026

bevo Vertriebs GmbH
Industriestraße 18
32602 VLOTHO-EXTER
Deutschland
+49 (0) 5228 959 0
info@bevo.com
http://www.bevo.com