Profec Gewindeflansch Stahl DN25 x 1" DIN Flansch x Innengewinde 16bar Schwarz PN10/16 (1180212)



PROFEC

bevo
bringing water to life

TECHNISCHE DATEN

Farbe	Schwarz
Werkstoff	Stahl
Anschluss	DIN Flansch x Innengewinde
DIN Norm	DIN 2566
Flansch	PN10/16
Arbeitsdruck	16 bar
Maß	DN25 x 1"
WebshopURL	https://www.bevo.com/de-de/profec-gewindeflansch-stahl-dn25-x-1-din-flansch-x-innengewinde-16bar-schwarz-pn10-16-1180212
Durchmesser	33,7 mm
Außen ø	115 mm
Gewicht	1.1 kg
Höhe	24 mm
Dicke	16 mm
Lochkreis	85 mm
Loch Ø	14 mm
Löcher	4

ABMESSUNGEN

O	14 mm
PCD	85 mm
ØDi-1	1 "

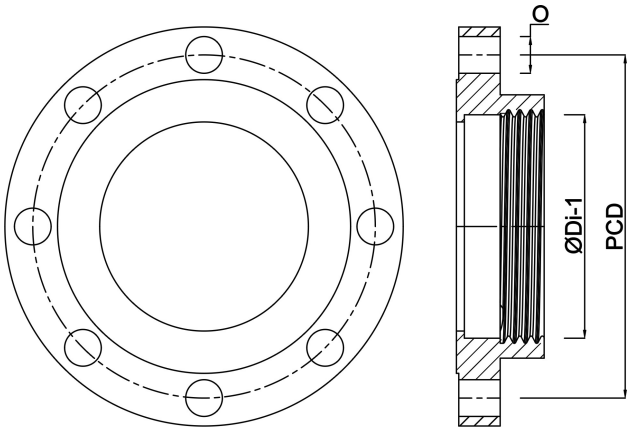

Generiert am: 01.11.2026

bevo Vertriebs GmbH
Industriestraße 18
32602 VLOTHO-EXTER
Deutschland
+49 (0) 5228 959 0
info@bevo.com
http://www.bevo.com