Profec Übergangsadapter PVC-U 63 mm x 2" Klebemuffe x Imperial Klebemuffe 16bar Grau (0169906)

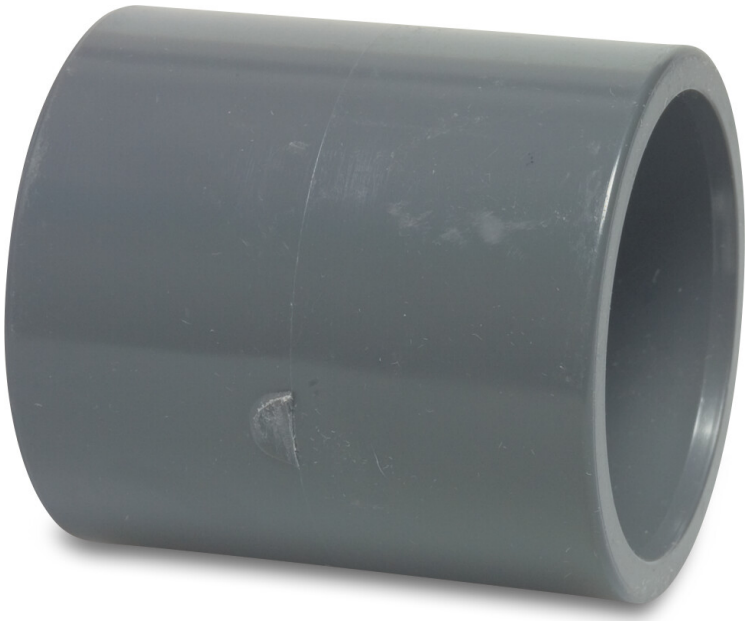

PROFEC

bevo
bringing water to life

TECHNISCHE DATEN

Farbe	Grau
Werkstoff	PVC-U
Anschluss	Klebemuffe x Imperial Klebemuffe
Arbeitsdruck	16 bar
Maß	63 mm x 2"

ABMESSUNGEN

L	79 mm
P-1	38 mm
P-2	38 mm
ØDi-1	63 mm
ØDi-2	2 "

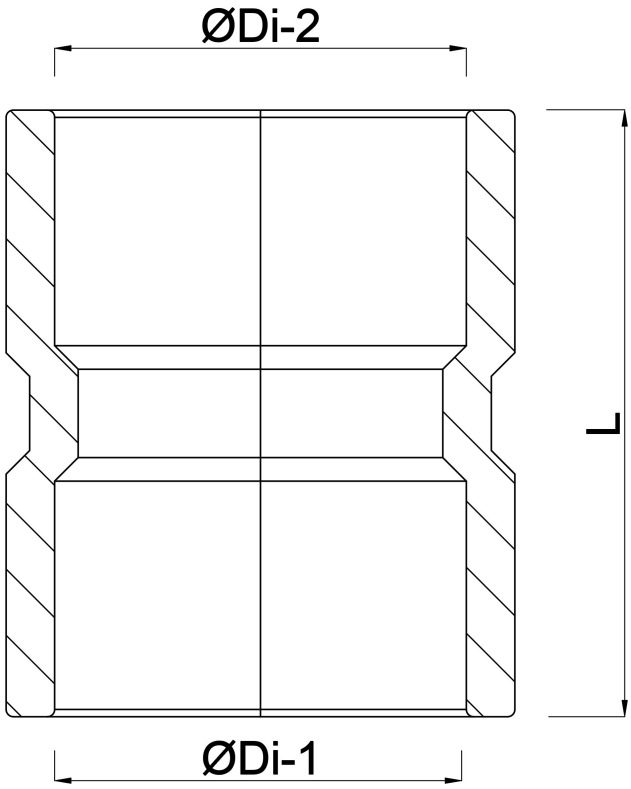

Generiert am: 23.05.2026

bevo Vertriebs GmbH
Industriestraße 18
32602 VLOTHO-EXTER
Deutschland
+49 (0) 5228 959 0
info@bevo.com
http://www.bevo.com

bevo
bringing water to life