Gewindeflansch Edelstahl 316 DN50 x DN50 x 2" DIN Flansch x Innengewinde 16bar DN50 PN16 (0080668)



bevo
bringing water to life

TECHNISCHE DATEN

Werkstoff	Edelstahl 316
Anschluss	DIN Flansch x Innengewinde
DIN Norm	DIN 2566
Maß	DN50 x DN50 x 2"
WebshopURL	https://www.bevo.com/de-de/gewindeflansch-edelstahl-316-dn50-x-dn50-x-2-din-flansch-x-innengewinde-16bar-dn50-pn16-0080668
DN	50
Flansch	PN16
Durchmesser	60,3 mm
Außen ø	165 mm
Gewicht	2.4 kg
Dicke	18 mm
Arbeitsdruck	16 bar
Loch Ø	18 mm
Löcher	4

ABMESSUNGEN

O	18 mm
PCD	125 mm
ØDi-1	2 "

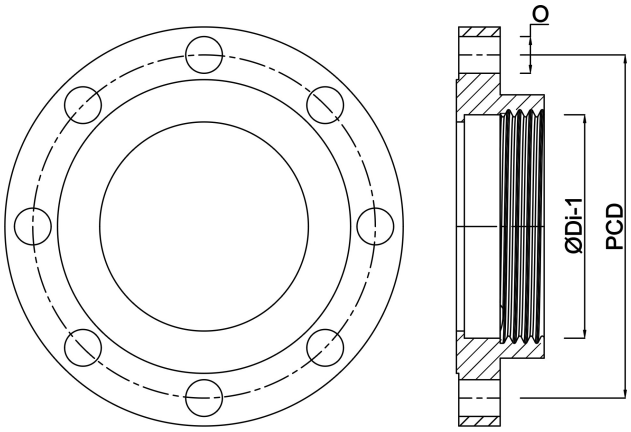

Generiert am: 30.10.2026

bevo Vertriebs GmbH
Industriestraße 18
32602 VLOTHO-EXTER
Deutschland
+49 (0) 5228 959 0
info@bevo.com
http://www.bevo.com