Profec Blindflansch Stahl DN100 DIN Flansch 16bar PN16 (1180258)



bevo
bringing water to life

TECHNISCHE DATEN

Werkstoff	Stahl
Anschluss	DIN Flansch
DIN Norm	DIN 2527
Flansch	PN16
Arbeitsdruck	16 bar
Maß	DN100
WebshopURL	https://www.bevo.com/de-de/profec-blindflansch-stahl-dn100-din-flansch-16bar-pn16-1180258
Außen ø	220 mm
Gewicht	5.65 kg
Dicke	20 mm
Lochkreis	180 mm
Loch Ø	18 mm
Löcher	8

ABMESSUNGEN

O	18 mm

PCD	180 mm

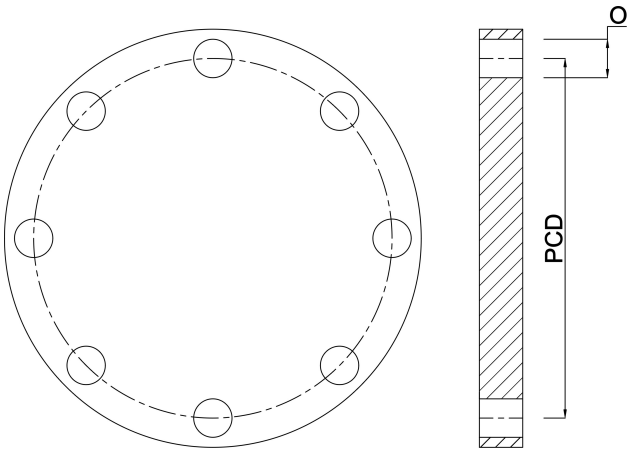

Generiert am: 01.11.2026

bevo Vertriebs GmbH
Industriestraße 18
32602 VLOTHO-EXTER
Deutschland
+49 (0) 5228 959 0
info@bevo.com
http://www.bevo.com