# VDL Reduziermuffe PVC-U 200 mm x 140 mm Klebemuffe 6bar Grau Typ aus Rohr hergestellt (7002473)



Van de Lande

bevo
bringing water to life

# TECHNISCHE DATEN

| | |
|---|---|
| Farbe | Grau |
| Typ | aus Rohr hergestellt |
| Werkstoff | PVC-U |
| Maß | 200 mm x 140 mm |
| Anschluss | Klebemuffe |
| WebshopURL | https://www.bevo.com/de-de/vdl-reduziermuffe-pvc-u-200-mm-x-140-mm-klebemuffe-6bar-grau-typ-aus-rohr-hergestellt-7002473 |
| Arbeitsdruck | 6 bar |

# ABMESSUNGEN

| | |
|---|---|
| Gietvorm | hand geformt |
| L | 306 mm |
| P-1 | 111 mm |
| P-2 | 80 mm |
| ØDi-1 | 200 mm |
| ØDi-2 | 140 mm |

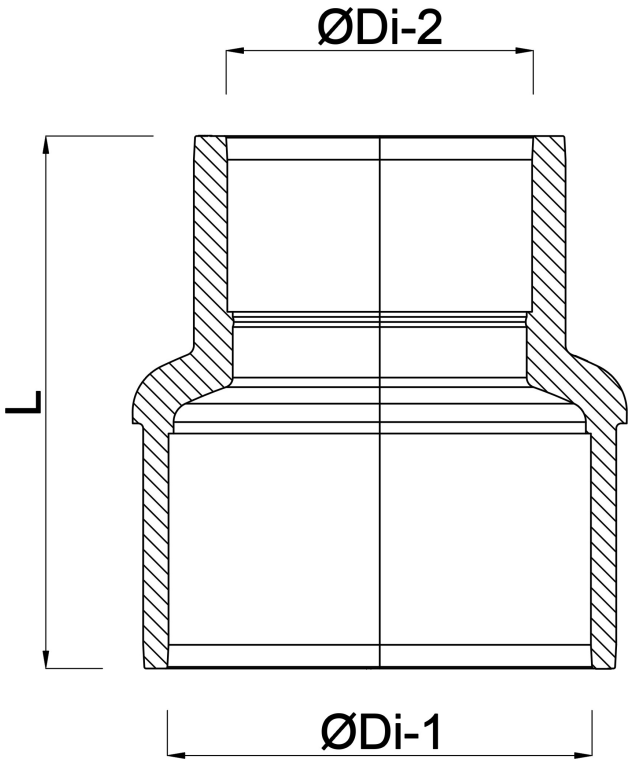


# Generiert am: 01.11.2026

bevo Vertriebs GmbH
Industriestraße 18
32602 VLOTHO-EXTER
Deutschland
+49 (0) 5228 959 0
info@bevo.com
http://www.bevo.com