3-Wege-Kugelhahn L-Bohrung PVC-U 50 mm Klebemuffe 10bar DN40 Grau Typ L-Bohrung Seitlich (0111645)



bevo
bringing water to life

TECHNISCHE DATEN

Farbe	Grau
Typ	L-Bohrung
Werkstoff	PVC-U
Bedienung	Hebel
Griff-Farbe	Rot
Material Hebel/Griff	PVC-U
Material Gehäuse	PVC-U
Material Dichtung	PTFE/EPDM
Kugelbohrung	L-Bohrung
Anschlussart	Seitlich
Anschluss	Klebemuffe
Temperaturbereich	0°C - 60°C
Arbeitsdruck	10 bar
Maß	50 mm
WebshopURL	https://www.bevo.com/de-de/3-wege-kugelhahn-l-bohrung-pvc-u-50-mm-klebemuffe-10bar-dn40-grau-typ-l-bohrung-seitlich-0111645
DN	40

ABMESSUNGEN

Ct-1	64 mm
Lb	207 mm
R	128 mm
ØDf	40 mm
ØDi-1	50 mm
ØDi-2	50 mm

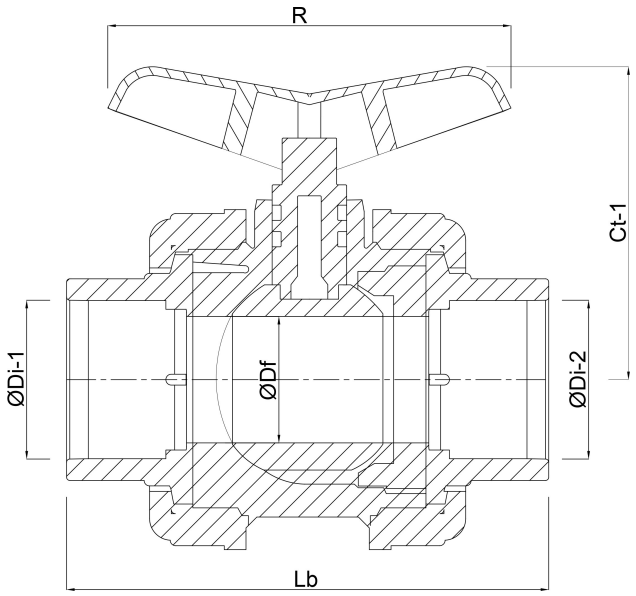

Generiert am: 31.10.2026

bevo Vertriebs GmbH
Industriestraße 18
32602 VLOTHO-EXTER
Deutschland

+49 (0) 5228 959 0
info@bevo.com
http://www.bevo.com

bevo
bringing water to life