VDL Kugelhahn PVC-U 40 mm Klebemuffe 16bar DN32 Grau Typ EIL (7018363)



Van de Lande

bevo
bringing water to life

TECHNISCHE DATEN

Farbe	Grau
Typ	EIL
Werkstoff	PVC-U
Bedienung	Hebel
Griff-Farbe	Rot
Material Hebel/Griff	PVC-U
Gehäusekonstruktion	2-teilig
Material Gehäuse	PVC-U
Material Dichtung	EPDM
Anschluss	Klebemuffe
Temperaturbereich	0°C - 60°C
Arbeitsdruck	16 bar
Maß	40 mm
WebshopURL	https://www.bevo.com/de-de/vdl-kugelhahn-pvc-u-40-mm-klebemuffe-16bar-dn32-grau-typ-eil-7018363
DN	32

ABMESSUNGEN

Ct-1	75 mm
Lb	117 mm
R	106 mm
ØDf	32 mm
ØDi-1	40 mm
ØDi-2	40 mm

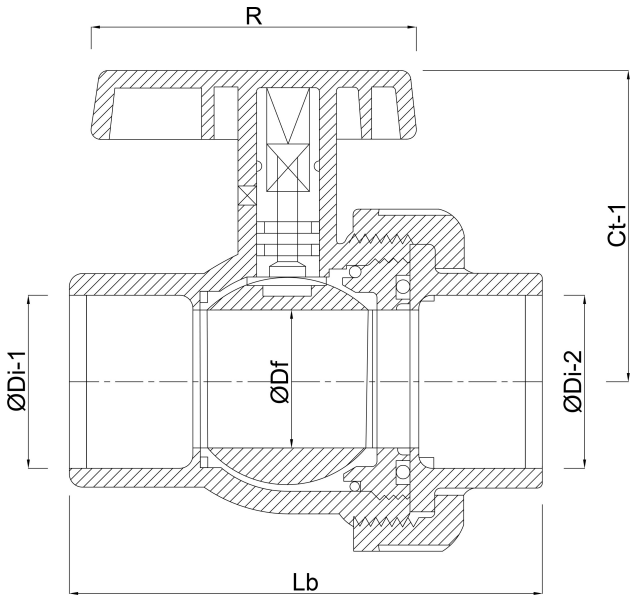

Generiert am: 01.11.2026

bevo Vertriebs GmbH
Industriestraße 18
32602 VLOTHO-EXTER
Deutschland

bevo
bringing water to life

+49 (0) 5228 959 0
info@bevo.com
http://www.bevo.com

bevo
bringing water to life