VDL Reduziermuffe PVC-U 315 mm x 280 mm Klebemuffe 10bar Grau Typ aus Rohr hergestellt (7002479)



Van de Lande

bevo
bringing water to life

TECHNISCHE DATEN

Farbe	Grau
Typ	aus Rohr hergestellt
Werkstoff	PVC-U
Maß	315 mm x 280 mm
Anschluss	Klebemuffe
WebshopURL	https://www.bevo.com/de-de/vdl-reduziermuffe-pvc-u-315-mm-x-280-mm-klebemuffe-10bar-grau-typ-aus-rohr-hergestellt-7002479
Arbeitsdruck	10 bar

ABMESSUNGEN

Gietvorm	hand geformt
L	500 mm
P-1	172 mm
P-2	153 mm
ØDi-1	315 mm
ØDi-2	280 mm

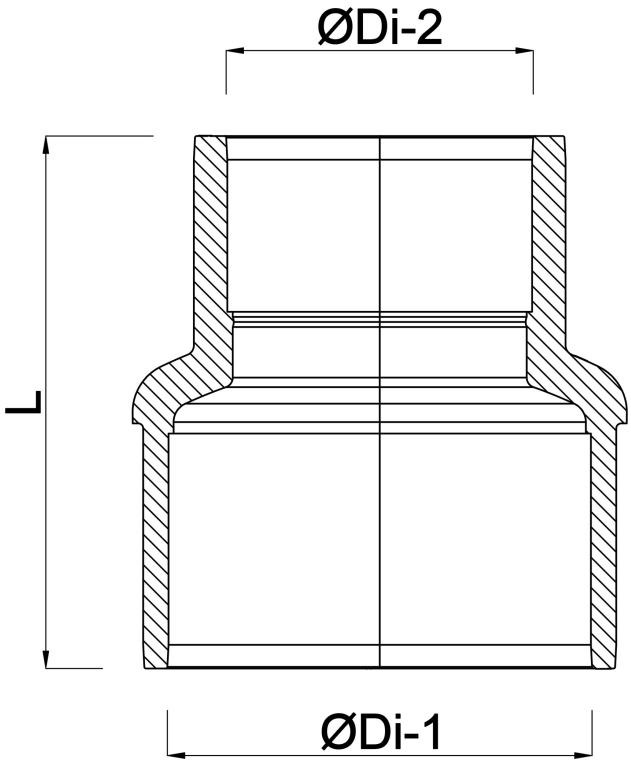

Generiert am: 01.11.2026

bevo Vertriebs GmbH
Industriestraße 18
32602 VLOTHO-EXTER
Deutschland
+49 (0) 5228 959 0
info@bevo.com
http://www.bevo.com